UNIVERSELLER DRUCKTRANSMITTER



- 0 … 50 MBAR BIS 0 … 1000 BAR
- RELATIV · ABSOLUT · VERBUND
- 4 … 20 MA · 0 … 10 V · 1 … 5 V
- GENAUIGKEIT 0,2 % ODER 0,5 %
- EDELSTAHL 316 · IP67 · M12

IP67 · Stainless Steel · M12 · 4…20 mA 0…10 V

AUSFÜHRUNGEN

Merkmal	Ausführungen
Relativdruck	0 … 50 / 100 / 350 / 600 mbar · 0 … 1 / 2 / 6 / 10 / 25 / 60 / 100 / 160 / 250 / 400 / 600 / 1000 bar
Absolutdruck	0 … 50 / 100 / 350 / 600 mbar · 0 … 1 / 2 / 6 / 10 / 25 bar
Verbund- und Unterdruck	–10 … 10 · –50 … 50 · –100 … 100 · –100 … 0 · –100 … 500 · –100 … 900 kPa
Genauigkeitsklasse	0,2 % · 0,5 %
Prozessanschluss	G1/4 AG mit ED-Dichtung · NPT1/4 AG · NPT1/2 AG
Ausgang	4 … 20 mA (Zweileiter) · 1 … 5 V, 0 … 10 V, 1 … 10 V (Dreileiter)
Elektrischer Anschluss	Stecker M12 × 1, 4-polig · Kabel direkt abgehend, Länge nach Wunsch

office@octogon.org | +43 676 3628453
octogon GmbH | Roseggerstrasse 16 8700 Leoben | Austria

V00x | 11/2026 | © octogon GmbH

ÜBERBLICK

Kompakter Drucktransmitter aus Edelstahl mit Strom- oder Spannungsausgang – für Relativ-, Absolut- und Verbunddruck von 0 … 50 mbar bis 0 … 1000 bar.

Eine diffundierte Silizium-Messzelle erfasst den Druck; sie ist überlastfest, stabil, störsicher und liefert genaue, wiederholbare Messwerte. Die Elektronik gibt das Signal als 4 … 20 mA im Zweileiter- oder als Spannung im Dreileiterbetrieb aus. Das Gehäuse aus Edelstahl 316 ist nach IP67 geschützt; angeschlossen wird über einen Stecker M12 × 1 oder ein direkt abgehendes Kabel. Einsatzgebiete sind Prozess- und Umgebungsregelung, Hydraulik und Pneumatik, Servoventile und Antriebe, die chemische Industrie und Medizingeräte.

0 … 1000 bar	0,2 %	< 10 ms	IP67
größter Messbereich	Genauigkeitsklasse	Ansprechzeit	Schutzart

MESSUNG

- Relativ-, Absolut- und Verbunddruck
- 0 … 50 mbar bis 0 … 1000 bar
- Genauigkeit 0,2 % oder 0,5 %
- Überlast 150 % v. Ew.

AUSGANG UND ANSCHLUSS

- 4 … 20 mA, Zweileiter
- 1 … 5 V / 0 … 10 V / 1 … 10 V, Dreileiter
- Versorgung 12 … 30 V DC
- Stecker M12 × 1 oder Kabel

TECHNISCHE DATEN

MESSUNG UND GENAUIGKEIT

Messprinzip	diffundierte Silizium-Messzelle
Überlastbereich	150 % v. Ew.
Genauigkeitsklasse	0,2 % · 0,5 %
Linearität	± 0,2 %
Wiederholbarkeit	≤ ± 0,1 % v. Ew.
Temperatureinfluss	< ± 0,02 % v. Ew. / K
Ansprechzeit	< 10 ms (10 … 90 % v. Ew.)

TEMPERATUREN

Mediumtemperatur	–25 … +80 °C
Umgebungstemperatur	–30 … +85 °C
Lagertemperatur	–30 … +100 °C

MECHANISCHE EIGENSCHAFTEN

Gehäuse	Edelstahl 316, Ø 23,6 mm
Prozessanschluss	G1/4 AG (ED-Dichtung), NPT1/4 AG, NPT1/2 AG
Schlüsselweite	24 mm
Schutzart	IP67
Elektrischer Anschluss	Stecker M12 × 1, 4-polig, oder Kabel (Länge nach Wunsch)

ELEKTRISCHE EIGENSCHAFTEN

Versorgung	12 … 30 V DC
Stromaufnahme	< 30 mA
Schutz	Überlast, Verpolung

AUSGÄNGE

Stromausgang	4 … 20 mA, Zweileiter
Spannungsausgang	1 … 5 V / 0 … 10 V / 1 … 10 V, Dreileiter
Bürde 4 … 20 mA	≤ (UB – 10 V) / 0,02 A (UB = Versorgung)
Bürde 0 … 10 V	≥ 10 kΩ
Bürde 1 … 5 V	≥ 5 kΩ

ANSCHLUSSBELEGUNG STECKER M12 × 1

Pin · Ader	4 … 20 mA (Zweileiter)	0 … 10 V / 1 … 5 V (Dreileiter)
1 · BN braun	Versorgung + (L+)	Versorgung + (L+)
2 · WH weiß	Signal, über Bürde an L–	–
3 · BU blau	–	Versorgung – (L–)
4 · BK schwarz	–	Signal, über Bürde an L–

ABMESSUNGEN (mm)

Stecker M12 x 1: links Gewinde G mit ED-Dichtung, Mitte und rechts Kegelgewinde (NPT)

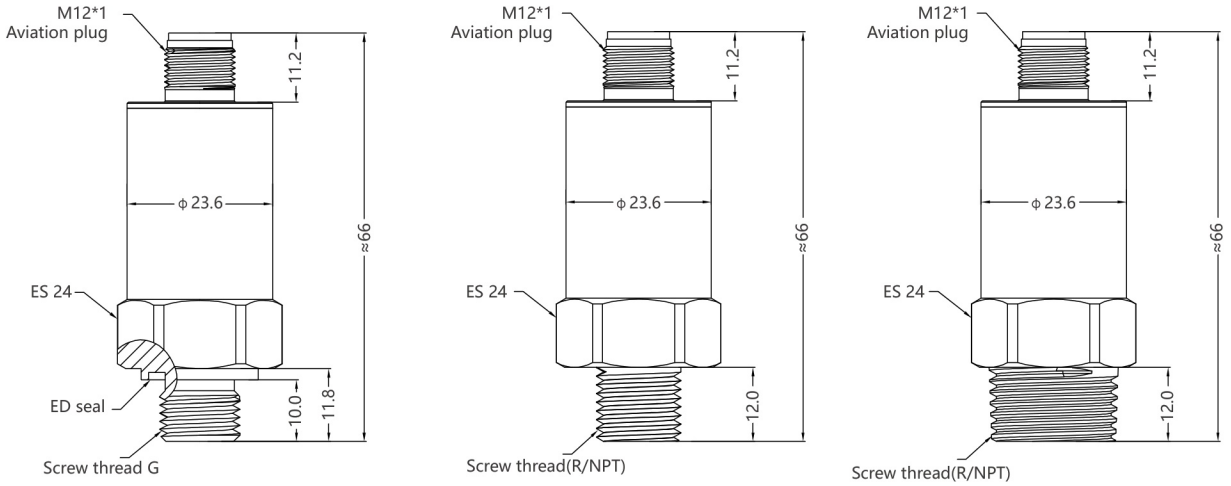

Kabelabgang (Länge nach Wunsch): Prozessanschlüsse wie oben

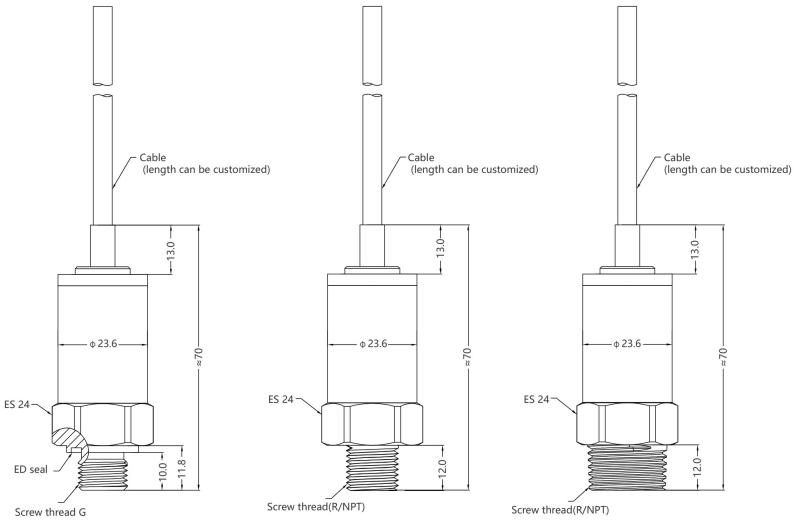

	Gewindelänge	ED-Dichtung
G1/4 AG	10,0	ja
NPT1/4 · NPT1/2 AG	12,0	nein

Maße in mm. Gesamtlänge ≈ 66 (Stecker) bzw. ≈ 70 (Kabel). AG = Außengewinde, ES = Schlüsselweite.

KONFORMITÄT UND ZULASSUNGEN

Schutzart	IP67