OCTOGON

HANDBUCH

LWLE

PREISRECHENWAAGE MIT DRUCKER

Installations- und Gebrauchsanleitung



Dokument	Version	Datum	Gilt für
Installations- und Gebrauchsanleitung	V00x	11/2026	LWLE

Dieses Handbuch beschreibt die Preisrechenwaage LWLE mit eingebautem Thermodrucker: Sicherheit, Aufstellung, Akku, Tasten und Anzeigen, Nullstellen und Tara, Verkauf mit bis zu drei Bedienern, Einkauf und Lager, Artikelspeicher (PLU), Ausdrucke, Einstellmenü und Fehlermeldungen.

Hinweis Diese deutsche Fassung ist eine Übersetzung der englischen Fassung (LWLE Manual V00x EN) durch octogon. Maßgeblich ist die englische Fassung; Kennzeichnungen und Zulassungsangaben gelten im Wortlaut der jeweiligen Bescheinigung.

octogon GmbH · Roseggerstrasse 16 · 8700 Leoben · Austria · office@octogon.org

Inhalt

1 Zu diesem Handbuch ... 2
1.1 Hinweiszeichen ... 3
2 Sicherheit, Gewährleistung und Entsorgung ... 3
2.1 Sicherheitshinweise ... 3
2.2 Gewährleistung ... 3
2.3 Hinweise für eine korrekte Entsorgung ... 3
3 Produktbeschreibung ... 4
3.1 Aufbau und Lieferumfang ... 4
3.2 Funktionen ... 4
3.3 Ausführungen ... 4
3.4 Optionen auf Anfrage ... 4
4 Technische Daten ... 5
5 Abmessungen ... 6
6 Aufstellung und Inbetriebnahme ... 6
6.1 Aufstellen ... 6
6.2 Ein- und Ausschalten ... 6
7 Akku und Laden ... 6
8 Tasten, Anzeigen und Symbole ... 7
8.1 Tastatur ... 7
8.2 Anzeigefeld ... 8
8.3 Symbole ... 8
9 Nullstellen und Tarieren ... 8
9.1 Nullstellen (halbautomatisch) ... 8
9.2 Automatische Nullstellung beim Einschalten ... 8
9.3 Tarieren (halbautomatische subtraktive Tara) ... 8
9.4 Tara-Vorgabe über die Tastatur ... 9
10 Verkauf ... 9
10.1 Grundpreis von Hand eingeben ... 9
10.2 Drei Bediener, Grundpreis aus dem Speicher, Summieren ... 9
10.3 Beträge und Gesamtbetrag aufrufen und drucken, Wechselgeld ... 9
10.4 Summierte Wägungen ansehen und löschen ... 10
10.5 Allgemeines zu Summieren und Drucken ... 10
10.6 Eine summierte Wägung sofort stornieren ... 10
10.7 Verkauf nach Stückzahl ... 10
11 Einkauf und Lager ... 10
11.1 Betriebsart Einkauf einschalten ... 10
11.2 Einkauf wiegen und Lager buchen ... 10
11.3 Einkaufsbeleg und Wechselgeld ... 10
11.4 Eine Einkaufswägung sofort stornieren ... 11
12 Artikelspeicher (PLU), Lager und Ausdrucke ... 11
12.1 PLU anlegen ... 11
12.2 Lagerbestand von Hand buchen ... 11
12.3 PLU ansehen ... 11
12.4 Verkaufsarchiv drucken ... 11
12.5 Einkaufsarchiv drucken ... 12
12.6 Lagerbestand und Artikel unter Mindestbestand drucken ... 12
12.7 Hintergrundbeleuchtung ... 12
13 Einstellmenü ... 13
14 Fehlermeldungen ... 14
15 Richtlinien und Normen ... 14

1 Zu diesem Handbuch

Die LWLE ist eine Preisrechenwaage für den Verkauf im Laden mit eingebautem Thermodrucker für nicht fiskalische Belege. Bis zu drei Bediener arbeiten gleichzeitig; Artikelspeicher (PLU), Einkauf, Lagerbestände und Archive werden in der Waage geführt. Sie arbeitet mit dem eingebauten Akku oder am mitgelieferten Ladegerät.

1.1 Hinweiszeichen

Hinweis	Bedeutung
Achtung	Stromschlaggefahr, oder: Dieser Vorgang muss von Fachpersonal durchgeführt werden.
Wichtig	Die folgenden Anweisungen besonders beachten.
Hinweis	Weitere Informationen.

Anzeigetexte stehen in Fettschrift, zum Beispiel **TOTAL**; Tasten in Großbuchstaben, zum Beispiel TARE. „Tasten 2/8“ bzw. „Tasten 4/6“ sind die Zifferntasten mit den Pfeilen ▲▼ bzw. ◄►.

2 Sicherheit, Gewährleistung und Entsorgung

2.1 Sicherheitshinweise

– Die Waage an einem trockenen Ort aufstellen, entfernt von Wärmequellen und direkter Sonneneinstrahlung, geschützt vor Zugluft und Regen.
– Nicht mit Druckwasserstrahlen reinigen und nicht in Wasser tauchen.
– Die Hauptteile der Waage mit einem feuchten Tuch reinigen. Zum getrennten Reinigen die Lastplatte abnehmen und mit geeigneten Reinigungsmitteln für Edelstahl reinigen.
– Keine Gegenstände auf der Lastplatte liegen lassen, wenn die Waage nicht benutzt wird oder ausgeschaltet ist.
– Das Wägegut vorsichtig auf die Lastplatte legen: Stoßartige (dynamische) Lasten können den eingebauten Gewichtssensor beschädigen.
– Bei der Meldung **- - oL - -** die Last sofort von der Waage nehmen (Kapitel 14).

2.2 Gewährleistung

Es gelten die allgemeinen Geschäftsbedingungen in den Verkaufsunterlagen.

2.3 Hinweise für eine korrekte Entsorgung

Das Symbol der durchgestrichenen Mülltonne auf dem Produkt oder der Verpackung bedeutet:

– Das Gerät ist ein Elektro- bzw. Elektronikgerät und darf nicht über den Hausmüll entsorgt werden, sondern ist bei einer Sammelstelle für Recycling abzugeben.
– Unsachgemäße Verwendung oder Entsorgung kann zu Umweltverschmutzung oder Gesundheitsschäden führen.
– Die Nichteinhaltung dieser Anweisungen wird gemäß den im Bestimmungsland geltenden Vorschriften geahndet.
– Es wird empfohlen, Verpackungen gemäß den örtlichen Vorschriften zu entsorgen.

3 Produktbeschreibung

3.1 Aufbau und Lieferumfang

– Mehrbereichswaage (Mehrteilung), Klasse III, höchstens 3000 Eichteilungen (OIML R76:2006).
– Lastplatte aus Edelstahl.
– LCD-Anzeigen hintergrundbeleuchtet, beidseitig, je Seite 4 × 6-stellig (15 mm) und 1 × 18-stellig (10 mm), auf einer Anzeigesäule.
– Thermodrucker eingebaut, mit Echtzeituhr und Kalender.
– Tastatur mit 50 Tasten, wasserdicht.
– Libelle und verstellbare Füße.
– Interner Akku 6 V, Kapazität 10 Ah, Betriebszeit 100 h; externes Ladegerät 100 … 240 VAC im Lieferumfang.
– Serielle Schnittstelle RS232.

3.2 Funktionen

– 3 Bediener gleichzeitig.
– Gleichzeitige Anzeige von Gewicht, Grundpreis, Betrag, Tara, Datum und Uhrzeit oder eigenem Text; Betrag je Artikel und Gesamtbetrag.
– Preiseinheit €/kg oder €/100 g; Tara-Vorgabe; Preis und Tara werden automatisch gelöscht.
– Artikelspeicher: 100 Artikel (PLU) mit Name, Code, Preiseinheit, Verkaufspreis, Einkaufspreis, Tara-Vorgabe, Bestand; 56 PLU direkt über die Tastatur.
– Verkauf nach Stückzahl; automatische Wechselgeldberechnung.
– Lager: Einkaufspreise und Lieferanten; Bestand automatisch oder manuell buchen.
– Druck: Betrag je Artikel, Gesamtbetrag und Wechselgeld; Verkaufs- und Einkaufsarchiv, Bestände, Artikel unter Mindestbestand.
– Beleg (nicht fiskalisch): frei wählbare Kopfzeile, Datum, Uhrzeit, Bedienernummer, Artikelname, Nettogewicht, Grundpreis, Betrag je Artikel, Gesamtbetrag, Wechselgeld, eigener Text.

3.3 Ausführungen

Mehrbereichswaage: Im ersten Wägebereich (Symbol C1) gilt der kleinere, im zweiten Wägebereich (Symbol C2) der größere Eichwert.

Nennlast (kg)	Wägebereich 1 (C1)	Wägebereich 2 (C2)	Nettogewicht (kg)
3 / 6	0 … 3 kg, e = 1 g	3 … 6 kg, e = 2 g	8,6
6 / 15	0 … 6 kg, e = 2 g	6 … 15 kg, e = 5 g	8,6
15 / 30	0 … 15 kg, e = 5 g	15 … 30 kg, e = 10 g	8,6

3.4 Optionen auf Anfrage

Option	Beschreibung
Edelstahlwanne	Tiefe Wanne aus Edelstahl; Abmessungen 240 × 340 × 40 mm
Akku	Akku 6 V, Kapazität 10 Ah
Thermopapier	Thermopapierrolle für Preisrechenwaagen
Etikettenrolle	Selbstklebende Thermopapierrolle

4 Technische Daten

Merkmal	Wert
Nennlast (Mehrbereich)	3/6 · 6/15 · 15/30 kg
Betriebsart	Mehrteilung
Genauigkeitsklasse	III
Eichteilungen max.	3000 (Klasse III)
Linearität	< 0,01 % v. E.
Anzeigeauflösung	3000
Maßeinheit	kg
Lastplatte	Edelstahl
Anzeige	LCD hintergrundbeleuchtet, beidseitig, 4 × 6-stellig (15 mm) und 1 × 18-stellig (10 mm)
Drucker	Thermodrucker eingebaut, mit Echtzeituhr und Kalender
Tastatur	50 Tasten, wasserdicht
Aufstellung	Libelle und verstellbare Füße
Nettogewicht	8,6 kg
Serielle Schnittstelle	RS232
Baudrate	600, 1200, 2400, 4800, 9600 bit/s
Versorgung	100 … 240 VAC
Interner Akku	6 V, Kapazität 10 Ah
Betriebszeit	100 h
Ladegerät	extern, 100 … 240 VAC, im Lieferumfang
Abschaltung	automatisch
Luftfeuchte	< 85 %, nicht kondensierend
Lagertemperatur	–10 … +50 °C
Betriebstemperatur	–10 … +40 °C
Kalibrierung	Kalibrierprotokoll auf Anfrage
Konformität	CE, UKCA; OIML R76:2006, Klasse III, 3000 Teilungen; Konformitätsbewertung (Ersteichung) auf Anfrage

5 Abmessungen

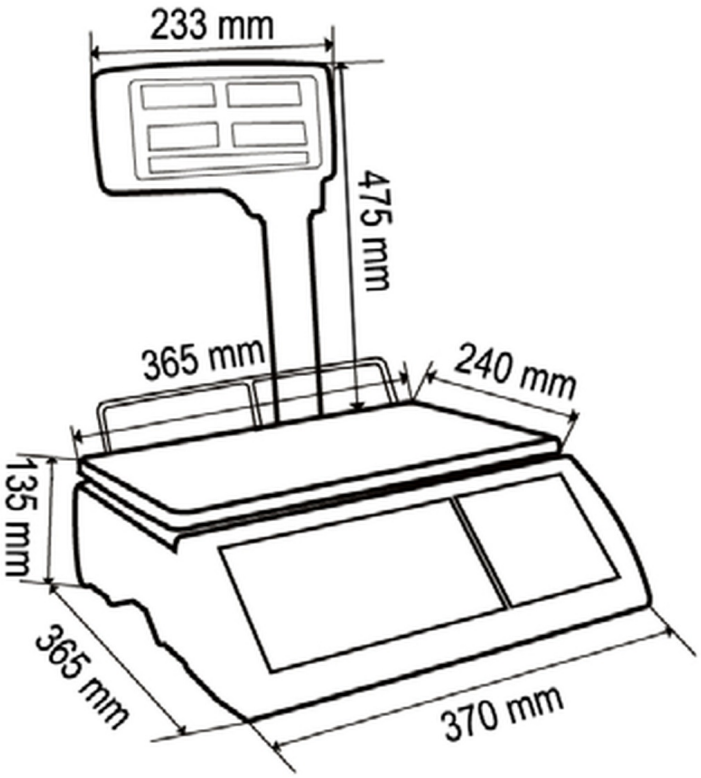

Waage mit Anzeigesäule (Maße in mm).

6 Aufstellung und Inbetriebnahme

6.1 Aufstellen

– Standsicherheit: Die Waage auf eine sehr stabile und ebene Fläche stellen. Die Füße so einstellen, dass alle vier auf der Aufstellfläche aufliegen. Zur Prüfung eine Last in Höhe der Nennlast auf die Lastplatte legen und die Standsicherheit unter dieser Last prüfen.

– Ausrichten: Für einen korrekten Betrieb muss die Waage waagrecht stehen. Die vier Füße einstellen, bis die Blase der Libelle links neben der Tastatur in der Mitte des schwarzen Kreises steht.

6.2 Ein- und Ausschalten

Wichtig Vor dem ersten Einschalten die Waage mindestens 18 Stunden mit dem mitgelieferten Ladegerät laden.

Die Waage wird mit einem externen Netz-/Ladegerät geliefert und kann mit dauerhaft angeschlossenem oder getrenntem Ladegerät betrieben werden.

– Einschalten: Den Schalter POWER an der Unterseite der Waage mindestens 2 Sekunden in Stellung „on“ halten.

– Ausschalten: Den Schalter POWER an der Unterseite der Waage mindestens 2 Sekunden in Stellung „off“ halten.

7 Akku und Laden

– Die Betriebszeit mit dem eingebauten Akku hängt davon ab, wie oft gedruckt wird (Technische Daten: Kapitel 4).

– Wird die Waage ohne Ladegerät betrieben und ist der Akku fast leer, leuchtet das Symbol BATT.: Den Akku so bald wie möglich laden. Ab diesem Zeitpunkt reicht der Akku noch etwa 10 Stunden.

– Ist das Ladegerät während des Ladens an die Waage angeschlossen, zeigt die Farbe der LED Recharge den Ladezustand an.

LED Recharge	Bedeutung
rot	Akku fast vollständig entladen
gelb bzw. orange	Akku wird geladen, erst teilweise geladen
grün	Akku voll geladen, Laden beendet

8 Tasten, Anzeigen und Symbole

8.1 Tastatur

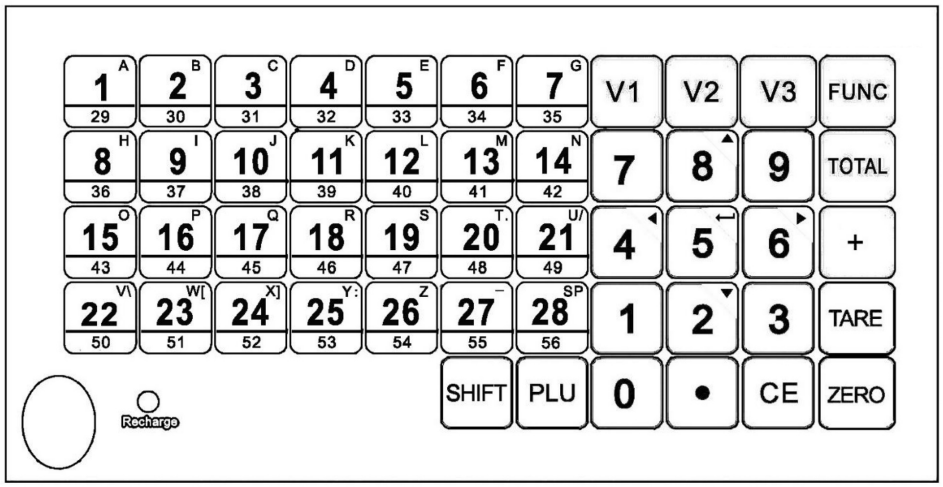

Tastatur der Bedienerseite.

Taste	Funktion
0 ... 9	Tara-Vorgabe, Preis, Code und allgemein Zahlen eingeben. Zweitfunktion in den Einstellmenüs: 2/8 blättern nach oben (▲) und unten (▼), 4/6 nach links (◄) und rechts (►).
1 ... 28, 29 ... 56	Bis zu 56 Grundpreise / Taragewichte / Artikelnamen speichern und direkt aufrufen
A ... Z	Artikelnamen, Firmenname, Anschrift usw. eingeben
.	Fügt beim Eingeben eines Grundpreises zwei Nullen hintereinander ein
PLU	Mit den Tasten 0 ... 99: bis zu 100 Grundpreise / Taragewichte / Artikelnamen speichern und indirekt aufrufen
TOTAL	Die von jedem Bediener (V1, V2, V3) summierten Beträge anzeigen
+ (PRINT)	Die angezeigten Daten drucken
FUNC	Zugang zu Konfiguration und Einstellungen; in den Einstellmenüs Taste SAVE
TARE	Tara setzen (Nettogewicht, Symbol Net leuchtet); in den Einstellmenüs Taste ENTER
ZERO	Waage auf Null stellen; in den Einstellmenüs Taste ESC
SHIFT	Zweitfunktion: Direktaufruf 1 ... 28 bzw. 29 ... 56
V1, V2, V3	Bediener 1, 2 oder 3 wählen
CE	Eingegebene Werte wie Grundpreise, Codes usw. löschen

8.2 Anzeigefeld

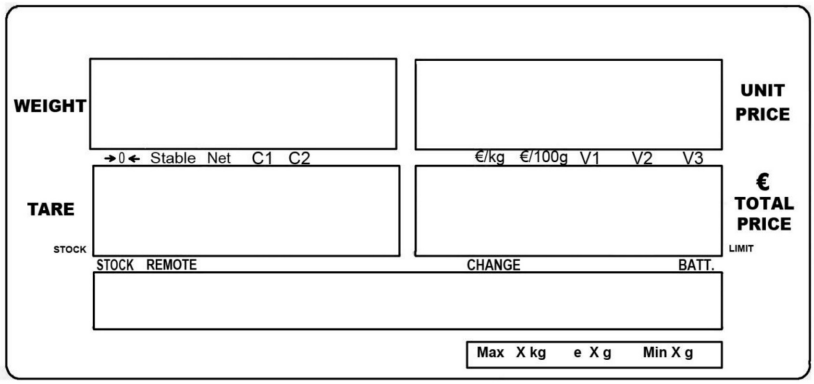

Anzeigefeld mit den Anzeigen WEIGHT, UNIT PRICE, TARE, € TOTAL PRICE und der Textanzeige.

WEIGHT zeigt das Gewicht, UNIT PRICE den Grundpreis, TARE das Taragewicht, € TOTAL PRICE den Betrag. Die 18-stellige Textanzeige darunter zeigt Hinweise, Menütexte, Datum und Uhrzeit oder einen eigenen Text.

8.3 Symbole

Symbol	Bedeutung
€/100 g	Aktive Preiseinheit je Hektogramm
€/kg	Aktive Preiseinheit je Kilogramm
→0←	Die Anzeige zeigt 0 und die Abweichung von 0 beträgt höchstens ±0,25 Teilungen.
Stable	Das angezeigte Gewicht ist stabil.
Net	Das angezeigte Gewicht ist ein Nettogewicht (halbautomatische Tara gesetzt).
C1	Betrieb im ersten Wägebereich
C2	Betrieb im zweiten Wägebereich
BATT.	Ladezustand des Akkus niedrig
V1, V2, V3	Aktiver Bediener
CHANGE	Die Wechselgeldanzeige ist aktiv.
STOCK	Die Funktion STOCK (Einkaufspreise der Lieferanten, Lagerzugang) ist aktiv.

9 Nullstellen und Tarieren

9.1 Nullstellen (halbautomatisch)

Liegt nichts auf der Lastplatte und zeigt die Gewichtsanzeige einen Wert ungleich Null, während der Gewichtsanzeige die Taste ZERO drücken: Das aktuelle Gewicht wird auf Null gestellt. Beträgt das aktuelle Gewicht ±2 % der Nennlast (Max.) oder mehr, ist das Nullstellen nicht erlaubt und die Meldung **Err4** erscheint. Zeigt die Anzeige Null, bedeutet das Symbol →0←, dass die Abweichung von 0 höchstens ±0,25 Teilungen beträgt.

Wichtig Die Nullstellfunktion verändert die Nennlast (Max.) der Waage nicht. Auf Null gestellt werden kann ein Bruttogewicht bis ±2 % der Nennlast (Max.).

9.2 Automatische Nullstellung beim Einschalten

Beim Einschalten wird nur dann automatisch auf Null gestellt, wenn die Gewichtsanzeige höchstens 10 % der Nennlast (Max.) zeigt. Erscheint beim Einschalten **Err4**, ist die Waage mit mehr als 10 % der Nennlast belastet und die automatische Nullstellung nicht erlaubt: Das Wägegut von der Waage nehmen, die Waage aus- und wieder einschalten.

9.3 Tarieren (halbautomatische subtraktive Tara)

Den zu tarierenden Gegenstand (Tara) auf die Waage legen und warten, bis das Symbol Stable erscheint. Die Taste TARE drücken: Die Anzeige zeigt das Nettogewicht ab 0, das Symbol Net bestätigt die gesetzte Tara. Es kann mehrmals

nacheinander tariert werden. Zurück zur Bruttoanzeige und Tara löschen: den Gegenstand von der Waage nehmen und TARE erneut drücken.

Wichtig Die Taraeinrichtungen (halbautomatische Tara, Tara-Vorgabe) verändern die Nennlast (Max.) der Waage. Tariert werden kann jeder als stabil angezeigte Gewichtswert, sofern T ≤ – Max. erfüllt ist.

9.4 Tara-Vorgabe über die Tastatur

Die Taste TARE 3 Sekunden gedrückt halten. Das Taragewicht mit den Zifferntasten einschließlich Dezimalpunkt eingeben und mit TARE bestätigen; es wird vom angezeigten Wert abgezogen. Zum Löschen den Gegenstand von der Waage nehmen und TARE erneut drücken.

10 Verkauf

10.1 Grundpreis von Hand eingeben

Das Produkt auf die Lastplatte legen. Warten, bis das Symbol Stable leuchtet, und den Grundpreis in €/kg oder €/100 g mit den Zifferntasten 0 … 9 eingeben, bei Bedarf mit der Taste . (fügt zwei Nullen ein). WEIGHT zeigt das Gewicht, UNIT PRICE den Grundpreis und € TOTAL PRICE den Betrag. Mit CE den Grundpreis löschen und einen neuen eingeben.

10.2 Drei Bediener, Grundpreis aus dem Speicher, Summieren

Die Waage verwaltet die Wägungen von bis zu drei Bedienern und ruft gespeicherte Grundpreise / Taragewichte / Artikelnamen (PLU) aus dem Speicher ab.

– Das Produkt auflegen; WEIGHT zeigt das Gewicht.

– Den Grundpreis von Hand eingeben oder die Nummer des PLU über die Direkttasten 1 … 28 wählen, mit SHIFT und den Direkttasten 29 … 56, oder PLU drücken und die Nummer mit den Zifferntasten 0 … 9 eingeben. UNIT PRICE zeigt den Grundpreis.

– Die Taste V1, V2 oder V3 kurz drücken: Ein Signalton bestätigt, dass die Wägung gespeichert und dem Bediener zugeordnet ist; in UNIT PRICE erscheint das Symbol des aktiven Bedieners. Sind Lagerbestände eingeschaltet und geladen, wird die gewogene bzw. verkaufte Menge abgebucht.

– € TOTAL PRICE zeigt den Betrag. Wird das Produkt abgenommen und geht die Waage durch Null (Symbol →0←), werden Grundpreis, Tara und Betrag automatisch gelöscht.

– Für alle weiteren Produkte wiederholen und dabei dem jeweiligen Bediener (V1, V2, V3) zuordnen.

10.3 Beträge und Gesamtbetrag aufrufen und drucken, Wechselgeld

So wird gearbeitet, wenn ein Bediener einzelne Artikel verkauft und je Artikel einen Beleg druckt, oder wenn bis zu drei Bediener gleichzeitig wiegen und mehrere Artikel eines Käufers summiert werden. Am Ende wird ein (nicht fiskalischer) Beleg mit den Einzelbeträgen und dem Gesamtbetrag gedruckt.

Schritt	Handlung	Anzeige
1	Jede Wägung mit V1, V2 oder V3 speichern (Abschnitt 10.2).	–
2	Hat der Bediener alle Artikel des Kunden gewogen: TOTAL drücken.	WEIGHT **TOTAL**, Textanzeige **SELECT V1/V2/V3**
3	V1, V2 oder V3 drücken.	UNIT PRICE: Betrag; TARE **PAY**; Textanzeige **CHANGE**
4	Ohne Wechselgeld: TARE drücken – der Beleg wird gedruckt. Mit Wechselgeld: den erhaltenen Betrag mit 0 … 9 eingeben, dann TARE drücken.	neben **PAY** der erhaltene Betrag, **CHANGE** mit Wechselgeld

Der Beleg enthält Firmenname oder Logo, Datum und Uhrzeit, Bedienernummer, Nummer der Wägung (bei mehreren), Artikelname (falls vorhanden), Nettogewicht, Grundpreis, Einzelbetrag, Gesamtbetrag, gegebenenfalls Wechselgeld und einen Schlusstext. Mit TARE werden die gespeicherten Wägungen des aktiven Bedieners danach gelöscht; die nächste Kundin bzw. der nächste Kunde kann bedient werden.

– Statt TARE: + (PRINT) druckt den Beleg, ohne die gespeicherten Wägungen zu löschen – es kann weiter gewogen werden.

– Statt TARE: CE löscht die gespeicherten Wägungen des aktiven Bedieners, ohne zu drucken.

10.4 Summierte Wägungen ansehen und löschen

Statt TARE die Taste FUNC drücken: WEIGHT zeigt das Gewicht des ersten gespeicherten Artikels, UNIT PRICE den Grundpreis, TARE **ACC1** (erste summierte Wägung) und € TOTAL PRICE den Betrag. Mit den Tasten 2/8 durch die Wägungen blättern (**ACC1**, **ACC2**, **ACC3** ...). Zum Löschen die Wägung wählen und CE gedrückt halten, bis **ACC** blinkt. Mit ZERO zurück zur Summenanzeige.

10.5 Allgemeines zu Summieren und Drucken

– nur bei stabilem Gewicht (Symbol Stable leuchtet),
– nur bei Gewichten ab 20 Teilungen (Mindestlast),
– die nächste Wägung erst, nachdem das Gewicht durch Null gegangen ist.

10.6 Eine summierte Wägung sofort stornieren

Das Produkt abnehmen, den falsch eingegebenen Grundpreis neu eingeben bzw. den falsch aufgerufenen PLU wählen, das Produkt wieder auflegen und die Taste des zugehörigen Bedieners (V1, V2 oder V3) etwa 4 Sekunden gedrückt halten. Ein Signalton ertönt und **RETURN** erscheint kurz. Sind Lagerbestände eingeschaltet, wird die stornierte Menge wieder zugebucht.

10.7 Verkauf nach Stückzahl

Alle Gegenstände von der Waage nehmen, den Preis je Stück eingeben und + (PRINT) drücken. In WEIGHT erscheint das Symbol für die Stückzahl. Die Stückzahl mit den Zifferntasten eingeben und mit V1, V2 oder V3 dem Bediener zuordnen.

11 Einkauf und Lager

In der Betriebsart **STOCK MODE** bucht die Waage Lagerbestände zu (gewogene bzw. eingekaufte Menge). Für den Einkauf lassen sich Einkaufspreise (PLU) speichern und aufrufen.

11.1 Betriebsart Einkauf einschalten

Die Taste FUNC kurz drücken. Mit den Tasten 2/8 das Feld **SALES MODE** wählen, mit den Tasten 4/6 die Funktion **STOCK MODE**. Mit TARE bestätigen, mit ZERO das Menü verlassen.

11.2 Einkauf wiegen und Lager buchen

– Das eingekaufte Produkt auflegen; WEIGHT zeigt das Gewicht.
– Den Einkaufspreis von Hand eingeben oder die Nummer des PLU über die Direkttasten 1 ... 28 wählen, mit SHIFT und den Direkttasten 29 ... 56, oder PLU drücken und die Nummer mit den Zifferntasten 0 ... 9 eingeben. UNIT PRICE zeigt den Einkaufspreis.
– V1, V2 oder V3 kurz drücken: Ein Signalton bestätigt die Speicherung, die Symbole V1, V2, V3 leuchten in UNIT PRICE. Der Lagerbestand wird um die gewogene bzw. eingekaufte Menge erhöht.
– € TOTAL PRICE zeigt den an den Lieferanten zu zahlenden Betrag. Geht die Waage nach dem Abnehmen durch Null (Symbol →0←), werden Preis, Tara und Betrag automatisch gelöscht.
– Für alle weiteren eingekauften Produkte wiederholen.

11.3 Einkaufsbeleg und Wechselgeld

Die Wägungen eines Lieferanten werden summiert; am Ende wird ein (nicht fiskalischer) Beleg mit den Einzelbeträgen und dem an den Lieferanten zu zahlenden Gesamtbetrag gedruckt. TOTAL drücken: WEIGHT zeigt **TOTAL**, UNIT PRICE den zu zahlenden Betrag, TARE **PAY** und die Textanzeige **CHANGE**.

– Ohne Wechselgeld: TARE drücken – der Beleg wird gedruckt (Firmenname oder Logo, Datum und Uhrzeit, Nummer der Wägung, Artikelname, Nettogewicht, Grundpreis, Einzelbetrag, Gesamtbetrag, Schlusstext).
– Mit Wechselgeld: den an den Lieferanten gezahlten Betrag mit 0 ... 9 eingeben; **CHANGE** zeigt das vom Lieferanten zurückzugebende Geld. TARE druckt den Beleg mit Wechselgeld.

- TARE löscht danach die gespeicherten Wägungen; + (PRINT) druckt, ohne zu löschen; CE löscht, ohne zu drucken.
- Wägungen ansehen und einzeln löschen: statt TARE die Taste FUNC drücken (wie Abschnitt 10.4).

11.4 Eine Einkaufswägung sofort stornieren

Wie Abschnitt 10.6: Produkt abnehmen, Preis bzw. PLU berichtigen, Produkt wieder auflegen, V1, V2 oder V3 etwa 4 Sekunden gedrückt halten; **RETURN** erscheint kurz. Der Lagerbestand wird um die stornierte Menge verringert.

Allgemeines zu Summieren und Drucken: wie Abschnitt 10.5.

12 Artikelspeicher (PLU), Lager und Ausdrucke

12.1 PLU anlegen

Je PLU werden gespeichert: Artikelname und Code, Preiseinheit (€/kg, €/100 g, Stückzahl), Verkaufspreis, Einkaufspreis, Tara-Vorgabe und Mindestbestand im Lager.

Die Taste FUNC kurz drücken. Mit den Tasten 2/8 das Feld **F1 SET MODE** wählen, mit den Tasten 4/6 die Funktion **F3 PLU**. TARE zweimal drücken (**SET PLU CONTENT**): WEIGHT zeigt **PLU 00**, die Textanzeige **SELECT PLU NUMBER**. Dann die Nummer des PLU über die Direkttasten 1 ... 28 wählen, mit SHIFT und den Direkttasten 29 ... 56, oder PLU drücken und die Nummer mit den Zifferntasten 0 ... 9 eingeben.

Anzeige	Eingabe
SET nAMe	Artikelname mit A ... Z und 0 ... 9
SET PRODUCT NUMBER	Artikelcode mit 0 ... 9
SET WEIGHT MODE	Preiseinheit mit 4/6: **-kG** € je kg, **-100G** € je 100 g, **QUANTITY** Preis je Stück
SET UNIT PRICE	Verkaufspreis mit 0 ... 9
SET STOCK PRICE	Einkaufspreis mit 0 ... 9
SET PRE-TARE	Tara-Vorgabe mit 0 ... 9
SET LOW LIMIT	Mindestbestand im Lager mit 0 ... 9

Jeden Wert bei Bedarf mit CE löschen und mit TARE bestätigen. Danach zeigt WEIGHT wieder **PLU 00** und die Textanzeige **SELECT PLU NUMBER**: Der nächste PLU kann angelegt werden.

12.2 Lagerbestand von Hand buchen

Die Taste FUNC kurz drücken. Mit den Tasten 2/8 das Feld **F1 SET MODE** wählen, mit den Tasten 4/6 die Funktion **F3 PLU**. TARE drücken (**SET PLU CONTENT**), mit 4/6 **SET INVENTORY** wählen und mit TARE bestätigen. Bei **SELECT PLU NUMBER** die Nummer des PLU über die Direkttasten 1 ... 28 wählen, mit SHIFT und den Direkttasten 29 ... 56, oder PLU drücken und die Nummer mit den Zifferntasten 0 ... 9 eingeben. Bei **SET INVENTORY** den Bestand mit 0 ... 9 eingeben (bei Bedarf mit CE löschen) und mit TARE bestätigen.

Den Lagerbestand verändern: Verkauf (Abgang), Einkauf (Zugang) und das Stornieren summierter Wägungen (Zugang beim Verkauf, Abgang beim Einkauf).

12.3 PLU ansehen

- Alle PLU: Die Taste FUNC kurz drücken. Mit den Tasten 2/8 das Feld **F1 SET MODE** wählen, mit den Tasten 4/6 die Funktion **F3 PLU**. TARE drücken (**SET PLU CONTENT**), mit 4/6 **SCAN PLU** wählen und mit TARE bestätigen – oder einfach die Taste PLU einige Sekunden gedrückt halten. Mit 2/8, den Direkttasten 1 ... 28 oder SHIFT und 29 ... 56 durch die PLU blättern.
- Einzelner PLU: Eine Direkttaste 1 ... 28 (oder SHIFT und 29 ... 56) einige Sekunden gedrückt halten.
- Angezeigt werden: WEIGHT PLU-Nummer, UNIT PRICE Verkaufspreis, TARE Lagerbestand, TOTAL PRICE Mindestbestand, Textanzeige Artikelname.

12.4 Verkaufsarchiv drucken

Die Taste FUNC kurz drücken. Mit den Tasten 2/8 das Feld **F1 SET MODE** wählen, mit den Tasten 4/6 die Funktion **F4 SALES RPT**. TARE drücken, mit 4/6 die Art wählen und mit TARE bestätigen:

Auswahl	Wirkung
TODAY REPORT	Tagesbericht der Verkäufe: Datum und Uhrzeit, Name, Gewicht und Betrag der verkauften Artikel, Gesamtbetrag
CLEAR ALL SALES	Verkaufsarchiv mit allen gespeicherten Verkaufswägungen löschen
STORED SALES	Belegten Speicherplatz des Verkaufsarchivs anzeigen

Am Ende jedes Tages (um 23.59:59 Uhr) wird das Verkaufsarchiv automatisch gelöscht; bei eingeschalteter Waage erscheint einige Sekunden **CLEAR ALL SALES**. War die Waage ausgeschaltet, wird beim nächsten Einschalten gelöscht und **CLEAR ALL SALES** erscheint einige Sekunden.

12.5 Einkaufsarchiv drucken

Die Taste FUNC kurz drücken. Mit den Tasten 2/8 das Feld **F1 SET MODE** wählen, mit den Tasten 4/6 die Funktion **F5 PURCHASE REPORT**. TARE drücken, mit 4/6 die Art wählen und mit TARE bestätigen:

Auswahl	Wirkung
TODAY REPORT	Tagesbericht der Einkäufe: Datum und Uhrzeit, Name, Gewicht und Betrag der eingekauften Artikel, Gesamtbetrag
DAILY REPORT	Einkaufsbericht für einen Zeitraum: Anfangsdatum (**INPUT START DATE**) und Enddatum (**INPUT END DATE**) mit 0 ... 9 eingeben, zum Beispiel 01-01-15 und 07-02-15; gedruckt wird nach Tagen mit Artikelname, Gewicht, Betrag und Gesamtbetrag
PRODUCT REPORT	Einkaufsbericht für einen Artikel und Zeitraum: **INPUT START DATE**, **INPUT END DATE** und Artikelcode (**INPUT PRODUCT NUMBER**) eingeben, zum Beispiel 01-03-16, 08-11-16 und 0001; gedruckt werden Name, Nummer, Datum und Uhrzeit der Wägung, Gewicht, Grundpreis, Betrag und Gesamtbetrag
CLEAR ALL PURCHASE	Einkaufsarchiv mit allen gespeicherten Einkaufswägungen löschen
STORED PURCHASE	Belegten Speicherplatz des Einkaufsarchivs anzeigen

Wichtig Das Einkaufsarchiv regelmäßig löschen. Ab 340 Datensätzen (**STORED PURCHASE**) erscheint **LOW MEMORY**; bei 350 Datensätzen die Datensätze sofort löschen.

12.6 Lagerbestand und Artikel unter Mindestbestand drucken

– Lagerbestand mit Wert: Die Taste FUNC kurz drücken. Mit den Tasten 2/8 das Feld **F1 SET MODE** wählen, mit den Tasten 4/6 die Funktion **F6 INV RPT**. TARE druckt: Druckdatum, Artikelname, Bestand, Einkaufspreis, Wert je Artikel, Gesamtwert des Lagers.

– Artikel unter Mindestbestand: Die Taste FUNC kurz drücken. Mit den Tasten 2/8 das Feld **F1 SET MODE** wählen, mit den Tasten 4/6 die Funktion **F7 LACK REPORT**. TARE druckt: Druckdatum, Artikelname, Artikelcode, Bestand, Mindestbestand.

12.7 Hintergrundbeleuchtung

Drei Betriebsarten: immer ein (**BACK LIGHT ON**), immer aus (**BACK LIGHT OFF**) und automatisch (**BACK LIGHT AUTO**, nur während des Wägens ein). Die Taste FUNC einige Sekunden gedrückt halten, mit 2/8 das Feld **F1-1 BACKLIT** wählen und mit 4/6 die Betriebsart einstellen (auch im Einstellmenü, Kapitel 13).

13 Einstellmenü

Achtung Nur Installateuren vorbehalten.

Die Taste FUNC einige Sekunden gedrückt halten. Mit 2/8 das Menü bzw. den Parameter wählen, mit 4/6 das Untermenü wählen und die Einstellung ändern, mit TARE bestätigen, mit ZERO das Menü verlassen.

Menü	Funktion	Einstellungen
F1 SET BASIC	Grundeinstellungen	
F1-1 BACKLIT	Hintergrundbeleuchtung	**BACK LIGHT AUTO** (Standard), **BACK LIGHT OFF**, **BACK LIGHT ON**
F1-2 SCALE ID	Adresse der Waage	**SCALE ID: 00**: Adresse 0 ... 99 mit 0 ... 9
F1-3 PLUCLR	Löschen des eingegebenen PLU (Verkaufspreis)	**CLEAR PLU UNLOAD**: bei jedem Abnehmen des Produkts (Standard); **CLEAR PLU STANDBY**: wenn die Waage in Bereitschaft geht; **DO NOT CLEAR**: bleibt aktiv, bis ein neuer PLU gewählt oder der aktuelle geändert wird
F1-4 STANDBY	Textanzeige in Bereitschaft (kein Wägen, kein Verkauf)	**DISP TIME**: Datum und Uhrzeit (Standard); **DISP BANNER**: Lauftext aus **F1-5 BANNER**
F1-5 BANNER	Lauftext der Textanzeige	max. 25 Zeichen mit A ... Z und 0 ... 9 (zum Beispiel Ladenname); wirkt bei **DISP BANNER**
F2 SET PRICE	Preiseinstellungen (PLU)	
F2-1 SET DEC	Dezimalstellen für Preis und Betrag	**DECI** 0.00 – 0.000 – 0 – 0.0; für Euro **DECI 0.00** (Standard)
F2-2 PRCMODE	Dezimalpunkt	**DESC MODE FIX** fest, **DESC MODE FLT** gleitend; für Euro **DESC MODE FIX** (Standard)
F2-3 COIN	Name der Währung	mit A ... Z und 0 ... 9; für Euro **EURO** (Standard)
F2-4 MIN COIN	Kleinste Währungseinheit	**MIN COIN 1**, **MIN COIN 2**, **MIN COIN 5**, **MIN COIN 10**; für Euro **MIN COIN 1** (Standard)
F3 SET CLOCK	Datum und Uhrzeit	
F3-1 SET DATE	Datum	Tag – Monat – Jahr mit 0 ... 9
F3-2 SET TIME	Uhrzeit	Stunden : Minuten : Sekunden mit 0 ... 9
F3-3 D-TYPE	Datumsformat	**DATE DD-MM-YY**, **DATE YY-MM-DD**, **DATE MM-DD-YY**
F4 SET PRINT	Druckeinstellungen	
F4-1 P FORMAT	Druckformat	**RECEIPT 1** Beleg (Standard); **LABEL 1** Etikett
F4-2 P COPY	Anzahl der Ausdrucke	**COPY 1** (Standard) ... **COPY 5**
F4-3 HEADER 1	Kopfzeile 1	max. 32 Zeichen, zum Beispiel Ladenname
F4-4 HEADER 2	Kopfzeile 2	max. 32 Zeichen, zum Beispiel Anschrift, E-Mail
F4-5 FOOTER 1	Fußzeile 1	max. 32 Zeichen, zum Beispiel Webadresse
F4-6 FOOTER 2	Fußzeile 2	max. 32 Zeichen, zum Beispiel Dank an die Kunden
F5 SET SERIES	Serielle Schnittstelle	
F5-1 S MODE	RS232 freigeben	**NONE** gesperrt (Standard); **CONTINUE SEND** frei, laufende Übertragung
F5-2 S BAUD	Übertragungsrate	9600, 600, 1200, 2400, 4800 bps
F5-3 S VERIFY	Zeichenformat	**VERIFY MODE 8N1** (Standard), **VERIFY MODE 7E1**, **VERIFY MODE 7O1**
F6 TECH	nicht verwendet	–
F7 LANGUAGE	Sprache	ITALIAN, ENGLISH, GERMAN, FRENCH

14 Fehlermeldungen

Anzeige	Bedeutung
- - oL - -	Mit Warnton: Die Nennlast um 9 Teilungen überschritten. Die Last sofort von der Waage nehmen, um eine Überlastung des Gewichtssensors zu vermeiden.
bAt-Lo	Ladezustand des Akkus niedrig: das Ladegerät an die Steckdose anschließen.
Err4	Nullstellen bei einem Gewicht über 2 % der Nennlast (Max.) versucht – auf Null gestellt werden kann nur ein Bruttogewicht bis ±2 % der Nennlast. Beim Einschalten: Die Waage war mit mehr als 10 % der Nennlast belastet, die automatische Nullstellung ist nicht erlaubt (Abschnitt 9.2).
Err5	Fehler in der Verbindung zur Tastatur
Err6	Die Wägezelle (eingebauter Gewichtssensor) ist beschädigt oder nicht angeschlossen.
LOW MEMORY	Einkaufsarchiv fast voll – Datensätze löschen (Abschnitt 12.5).

15 Richtlinien und Normen

Nach den Konformitätserklärungen (EU und UKCA) für die Waage:

Kennzeichnung	Rechtsvorschrift	Normen
CE	2014/30/EU EMV-Richtlinie	EN 55032: 2015; EN 61000-3-2: 2014; EN 61000-3-3: 2013; EN 55024: 2010 + A1: 2015
CE M (nur wenn das Zeichen „M“ angebracht ist)	2014/31/EU Richtlinie über nichtselbsttätige Waagen (NAWI)	EN 45501:2015; OIML R76-1:2006
UKCA	Electromagnetic Compatibility Regulations 2016	BS EN 55032: 2015; BS EN 61000-3-2: 2014; BS EN 61000-3-3: 2013; BS EN 55024: 2010 + A1: 2015

Die Konformitätserklärungen sind auf Anfrage bei octogon erhältlich.