GEEICHTE DIGITALE KRANWAAGE



ZUG

- NENNLAST BIS 12 000 kg
- GEEIGNET FÜR BRÜCKENKRAN
- SCHUTZART IP65

NENNLAST (FS)

kg	kN	TEILUNGSWERT (kg)	NETTO-GEWICHT (kg)	IP65	OIML
600	6	e = 0,2	8,5	●	●
1 500	15	e = 0,5	8,5	●	●
3 000	30	e = 1	9,9	●	●
6 000	60	e = 2	17	●	●
12 000	120	e = 5	20	●	●

office@octogon.org | +43 676 3628453
octogon GmbH | Roseggerstrasse 16 8700 Leoben | Austria

V06 | 11/2026 | © octogon GmbH

TECHNISCHE DATEN

BESCHREIBUNG UND HAUPTFUNKTIONEN

Beschreibung	● Geeichte Kranwaage aus Aluminiumdruckguss, komplett mit oberem Schäkel und unterem Haken; geeignet für Brückenkran. ● 6-stelliges hintergrundbeleuchtetes LCD-Display (30 mm Ziffernhöhe). ● Schutzart IP65. ● Interner Akku 7,4 V, Kapazität 5200 mAh. ● Betriebsdauer: 60 Stunden. ● Externes Ladegerät 100-240 VAC inklusive. ● Fernbedienung mit Reichweite bis 20 m bei Sichtverbindung.
Hauptfunktionen	● Halbautomatische Tara (Netto-/Bruttogewicht). ● Nullstellung des Gewichts. ● Nullstellung der Tara. ● Anzeige mit hoher Auflösung. ● Funktionen der Fernbedienung: hohe Auflösung, Null, Nettogewicht, Standby. ● Energiesparmodus.

TECHNISCHE MERKMALE

Max. Arbeitslast ohne Lösen der Last (% vom Endwert)	300%
Grenzlast (% vom Endwert)	200%
Betriebstemperatur	-10°C +40°C

KONFORMITÄT UND ZERTIFIZIERUNG

Schutzart	IP65
Konformität	CE, RoHS, REACH
Kalibrierung	Werkskalibriert, Kalibrierung nach ISO 17025 auf Anfrage
HS-CODE	9031.80.80
Zertifikate	OIML R76:2006, Klasse III, 3000 Teilungswerte
	Konformitätsbewertung (Ersteichung) Konform mit der Maschinenrichtlinie 2006/42/EG und EN 13155:2003/A2:2009
Zertifikate (auf Anfrage)	Kalibrierbericht

ABMESSUNGEN (mm)

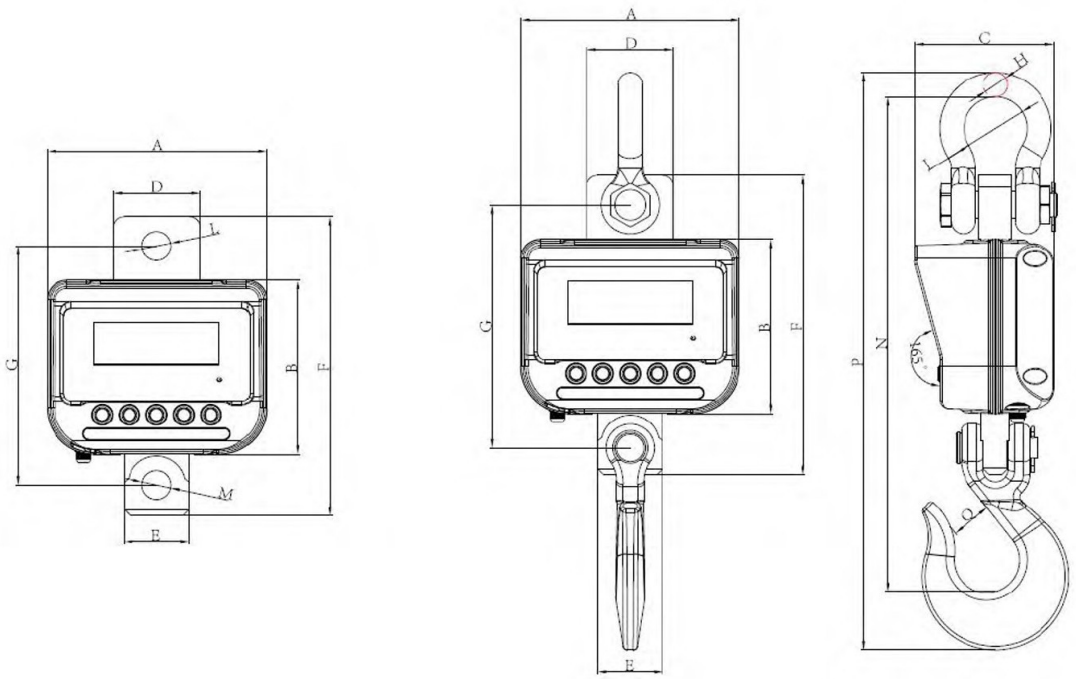

Mod.	A	B	C	D	E	F	G	ØH	ØJ	ØL	ØM	N	P	Q
L-DTA600	201	160	128,5	80	60	270	219	19	50,8	23	23	415	477	42,9
L-DTA1,5T	201	160	128,5	80	60	270	219	19	50,8	23	23	415	477	42,9
L-DTA3T	201	160	128,5	80	60	275	219,5	22	58	26,5	26,5	456	532	50,8
L-DTA6T	201	160	128,5	95	80	320	248	25,4	68,3	30	30	528	624	63,5
L-DTA12T	201	160	128,5	95	80	330	247,5	31,8	82,5	36	36	557	660	63,5