DRUCKLAST-WÄGEZELLE – FÜR STANDFUSS

DRUCK



- EDELSTAHL 17-4PH | 1.4542
- KOMBINIERTER FEHLER ≤ ±0,07 %
- SCHUTZART IP67
- HÖHENVERSTELLBAR

Dynamic Measurement · IP67 · Stainless Steel 17-4 PH · 1.4542 · mV/V

NENNLAST (FS)

kg	kN	NETTO-GEWICHT (kg)	KOMBI-NIERTER FEHLER	GEWINDE	UKCA	Ex	ISO 376	Kennwert (mV/V)
75	0,75	1,7	≤±0,07 %	M12 x 1,75	●	●	●	2,0 ±5%
150	1,5	1,7	≤±0,07 %	M12 x 1,75	●	●	●	2,0 ±5%
300	3	1,7	≤±0,07 %	M12 x 1,75	●	●	●	2,0 ±5%
500	5	1,7	≤±0,07 %	M12 x 1,75	●	●	●	2,0 ±5%
1 000	10	1,4	≤±0,07 %	M12 x 1,75	●	●	●	2,0 ±5%
2 000	20	1,7	≤±0,07 %	M12 x 1,75	●	●	●	2,0 ±5%
5 000	50	1,8	≤±0,07 %	M20 x 2,5	●	●	●	2,0 ±5%
10 000	100	1,7	≤±0,07 %	M24 x 3	●	●	●	2,0 ±5%

AUF ANFRAGE

office@octogon.org | +43 676 3628453

octogon GmbH | Roseggerstrasse 16 8700 Leoben | Austria

V07 | 11/2026 | © octogon GmbH

www.octogon.org

TECHNISCHE DATEN

GENAUIGKEIT

Kennwert (C_n)	2,0 mV/V±5 % bei FS
Nullpunkt	±1,0 %
Kombinierter Fehler	≤ ±0,07 %FS
Linearitätsfehler	≤ ±0,049 %FS
Hysterese	≤ ±0,049 %FS
Kriechen	≤ ±0,02 %FS (bei 30 min FS)
Temperaturkoeffizient Nullpunkt	0,002 %FS/°C
Temperaturkoeffizient Kennwert	0,002 %FS/°C
Kompensierter Temperaturbereich	-10...+50 °C
Betriebstemperatur	-20...+60 °C
Referenztemperatur	23 °C

MECHANISCHE EIGENSCHAFTEN

Werkstoff	EDELSTAHL 17-4PH | 1.4542
Durchbiegung bei FN	~ 0,1 mm

ELEKTRISCHE EIGENSCHAFTEN

Brückenschaltung	Wheatstone-Vollbrücke, 6-Leiter
Eingangswiderstand	350 ± 20 Ω
Ausgangswiderstand	350 ± 5 Ω
Isolationswiderstand	≥ 5 000 MΩ bei 100 V
Empfohlene Speisespannung	5 - 20 V
Kabeldurchmesser	5,0 mm
Kabellänge	5 m: 75 – 5 000 kg 10 m: 10 000 kg

ELEKTRISCHER ANSCHLUSS

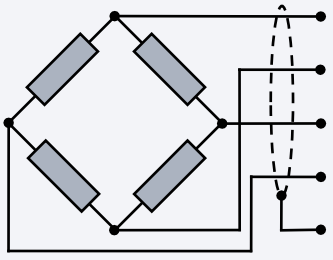

+ SPEISUNG	Rot
+ FÜHLER	Blau
– SPEISUNG	Schwarz
– FÜHLER	GELB
+ SIGNAL	Grün
– SIGNAL	Weiß
SCHIRM	

MECHANISCHE GRENZWERTE

Gebrauchslast	120 %FS	Last ohne bleibende Verformung oder Änderung der Kalibrierung.
Grenzlast	150 %FS	Höchste statische Last, einmalig oder kurzzeitig ohne mechanischen Schaden.
Bruchlast	> 200 %FS	Last, bei der bleibende Verformung oder Bruch eintritt.
Max. Querlast	50 %FS	Größte Seiten- oder Scherlast (z. B. durch Fluchtungsfehler oder Reibung).
Max. dynamische Last	70 %FS	Größte Amplitude bei wechselnder oder schwingender Last, sonst droht Ermüdungsbruch.

ABMESSUNGEN (mm)

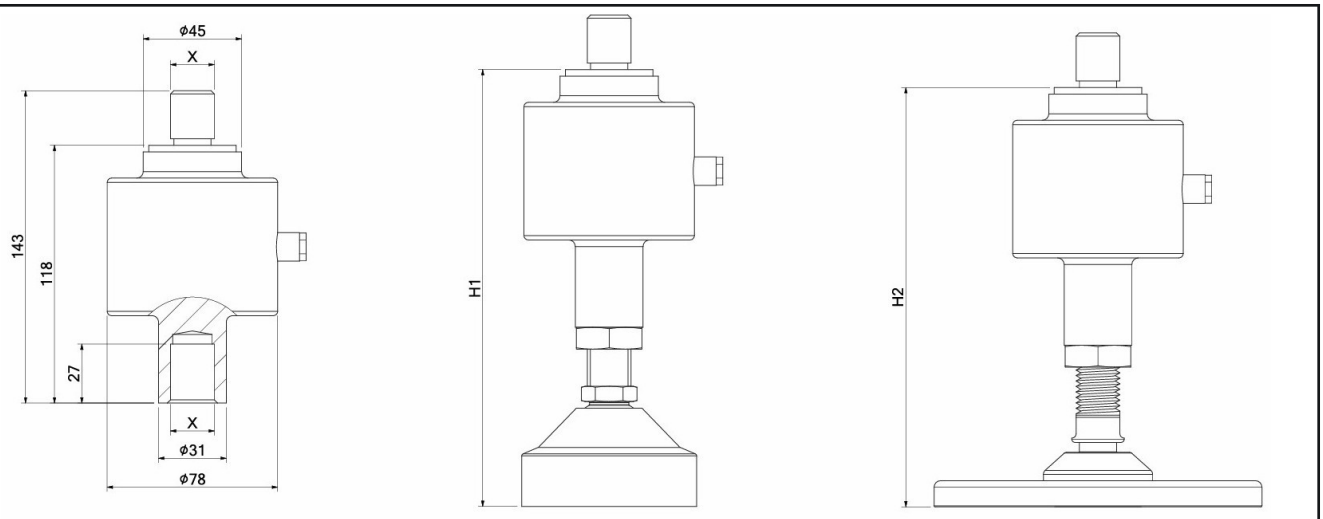

NENN-LAST	X	H1 (LFLB +LALAH)	H2 (LFLB +LALAL)	MONTAGEHINWEISE:
75 kg	M12 x 1,75	190 ÷ 200 mm	180 ÷ 192 mm	▪ den Fuß ganz einschrauben; ▪ den Fuß zum Einstellen leicht herausdrehen (max. Verstellweg: 10 mm); ▪ die Kontermutter anziehen.
150 kg	M12 x 1,75			
300 kg	M12 x 1,75			
500 kg	M12 x 1,75			
1 000 kg	M12 x 1,75			
2 000 kg	M12 x 1,75			
5 000 kg	M20 x 2,5			
10 000 kg	M24 x 3	–		

KONFORMITÄT UND ZERTIFIZIERUNG

Schutzart	IP67	
Konformität	CE, RoHS, REACH	
Kalibrierung	Werkskalibriert, Kalibrierung nach ISO 17025 auf Anfrage	
HS-CODE	9031.80.80	
Zertifikate	UKCA	Entspricht der CE-Kennzeichnung für das Vereinigte Königreich
Zertifikate auf Anfrage	✓	Kalibrierbericht
	ISO 376	Kalibrierzertifikat LAT ACCREDIA nach ISO 376 oder ASTM E74 für Nennlasten von 1000 kg bis 10000 kg
	Ex	ATEX (Zone 2-22)

EINBAUBEISPIEL

MIT FÜSSEN DER SERIEN LALAL UND LALAH



ERGÄNZENDES ZUBEHÖR

	Platte aus Edelstahl AISI 304 für Bindungen gegen Seitenverschiebung und Kippschutz.	M12	LALAD
	Nur für Füße der Serie LALAH	M20	LALAF