HYGIENISCHE DRUCKLAST-WÄGEZELLE

DRUCK



- EDELSTAHL 17-4PH | 1.4542
- KOMBINIERTER FEHLER ≤ ±0,1 %
- SCHUTZART IP69K
- KABEL FÜR LEBENSMITTELKONTAKT
- HÖHENVERSTELLBAR
- HYGIENEGERÄT RPSCQC, ZUGELASSEN VON 3-A SSI.

CE · RoHS COMPLIANT · REACH COMPLIANCE · Dynamic Measurement · IP69K · Stainless Steel 17-4 PH · 1.4542 · UKCA · 3-A · ISO 376 REFERENCE STANDARD · Ex · IECEx · ISO 17025 ACCREDITED LABORATORY · mV/V

NENNLAST (FS)

kg	kN	NETTOGEWICHT (kg)	KOMBINIERTER FEHLER	GEWINDE	UKCA	3-A	Kennwert (mV/V)
1 000	10	1,6	≤±0,1 %	M12	●	●	2,0 ±0,1%
2 000	20	1,52	≤±0,1 %	M12	●	●	2,0 ±0,1%
5 000	50	1,7	≤±0,1 %	M16	●	●	2,0 ±0,1%
5 000	50	1,7	≤±0,1 %	M20	●	●	2,0 ±0,1%
10 000	100	1,7	≤±0,1 %	M24	●	●	2,0 ±0,1%
10 000	100	2,21	≤±0,1 %	M30	●	●	2,0 ±0,1%
20 000	200	2,5	≤±0,1 %	M36	●	●	2,0 ±0,1%

office@octogon.org | +43 676 3628453
octogon GmbH | Roseggerstrasse 16 8700 Leoben | Austria

V06 | 11/2026 | © octogon GmbH
www.octogon.org

TECHNISCHE DATEN

GENAUIGKEIT

Kennwert (C_n)	2,0 mV/V±0,1 % bei FS
Nullpunkt	< ±1,0 %
Kombinierter Fehler	≤ ±0,1 %FS
Linearitätsfehler	≤ ±0,071 %FS
Hysterese	≤ ±0,071 %FS
Kriechen	≤ ±0,05 %FS (bei 30 min FS)
Temperaturkoeffizient Nullpunkt	0,005 %FS/°C
Temperaturkoeffizient Kennwert	0,005 %FS/°C
Kompensierter Temperaturbereich	-10...+50 °C
Betriebstemperatur	-20...+70 °C
Referenztemperatur	23 °C

MECHANISCHE EIGENSCHAFTEN

Werkstoff	EDELSTAHL 17-4PH | 1.4542
Durchbiegung bei FN	~ 0,5 mm

ELEKTRISCHE EIGENSCHAFTEN

Brückenschaltung	Wheatstone-Vollbrücke, 6-Leiter
Eingangswiderstand	350 ± 20 Ω
Ausgangswiderstand	350 ± 5 Ω
Isolationswiderstand	≥ 5 000 MΩ bei 100 V
Empfohlene Speisespannung	5 - 15 V
Kabeldurchmesser	5,0 mm
Kabellänge	5 m: 1 000 kg, 2 000 kg, 5 000 kg, 10 000 kg (M24) 10 m: 10 000 kg (M30), 20 000 kg

ELEKTRISCHER ANSCHLUSS

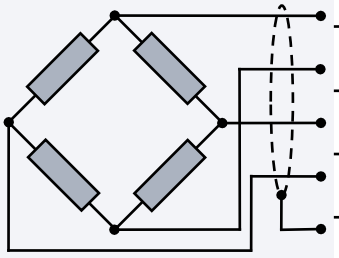

+ SPEISUNG	Rot
+ FÜHLER	Blau
– SPEISUNG	Schwarz
– FÜHLER	Braun
+ SIGNAL	Grün
– SIGNAL	Weiß
SCHIRM	

MECHANISCHE GRENZWERTE

Gebrauchslast	120 %FS	Last ohne bleibende Verformung oder Änderung der Kalibrierung.
Grenzlast	150 %FS	Höchste statische Last, einmalig oder kurzzeitig ohne mechanischen Schaden.
Bruchlast	> 300 %FS	Last, bei der bleibende Verformung oder Bruch eintritt.
Max. Querlast	50 %FS	Größte Seiten- oder Scherlast (z. B. durch Fluchtungsfehler oder Reibung).
Max. dynamische Last	70 %FS	Größte Amplitude bei wechselnder oder schwingender Last, sonst droht Ermüdungsbruch.

ABMESSUNGEN (mm)

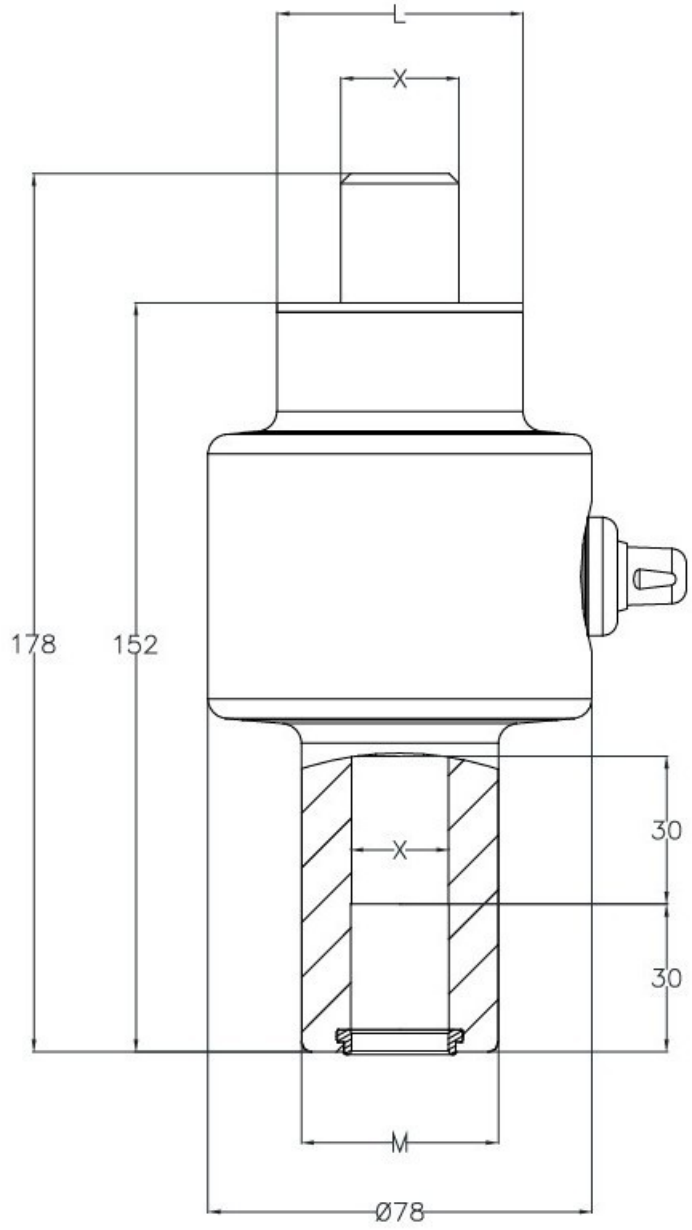

	X	L	M
L-FLC1000M12A3A	M12	24	40
L-FLC2000M12A3A	M12	24	40
L-FLC5000M16A3A	M16	30	40
L-FLC5000M20A3A	M20	35	40
L-FLC10000M24A3A	M24	50	40
L-FLC10000M30A3A	M30	50	50
L-FLC20000M36A3A	M36	50	50

KONFORMITÄT UND ZERTIFIZIERUNG

Schutzart	IP69K	
Konformität	CE, RoHS, REACH	
Kalibrierung	Werkskalibriert, Kalibrierung nach ISO 17025 auf Anfrage	
HS-CODE	9031.80.80	
Zertifikate	UKCA	Entspricht der CE-Kennzeichnung für das Vereinigte Königreich
	A3	Amerikanische Norm für Konstruktion, Herstellung und Einsatz hygienischer Anlagen
Zertifikate (auf Anfrage)		Kalibrierbericht
	ISO 376	Kalibrierzertifikat LAT ACCREDIA nach ISO 376 oder ASTM E74 für Nennlasten von 1000 kg bis 10000 kg
	Ex	ATEX (Zone 2-22)
	Ex IECEx	ATEX/IECEx (Zone 1-21)

ERGÄNZENDES ZUBEHÖR

	CODE	FÜR WÄGEZELLEN
Hygiene-fuß	L-FLC273793A	L-FLC1000M12A3A
	L-FLC273793A	L-FLC2000M12A3A
	L-FLC273803A	L-FLC5000M16A3A
	L-FLC273843A	L-FLC5000M20A3A
	L-FLCD120M24503A	L-FLC10000M24A3A
	L-FLCD120M30503A	L-FLC10000M30A3A
	L-FLCD120M36503A	L-FLC20000M36A3A

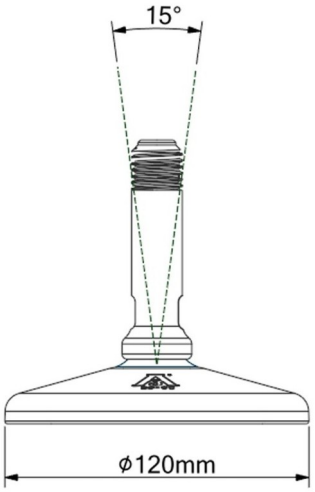

WINKELAUSGLEICH


EINBAUBEISPIEL AUF HYGIENEFUSS

Auf Anfrage: Hygienefuß mit Dübelbefestigung

WÄGEZELLE + FUSS

CODE	FÜR WÄGEZELLEN	HYGIENEFUSS
L-FLC1000M123A	L-FLC1000M12A3A	L-FLC273793A
L-FLC2000M123A	L-FLC2000M12A3A	L-FLC273793A
L-FLC5000M163A	L-FLC5000M16A3A	L-FLC273803A
L-FLC5000M203A	L-FLC5000M20A3A	L-FLC273843A
L-FLC10000M243A	L-FLC10000M24A3A	L-FLCD120M24503A
L-FLC10000M303A	L-FLC10000M30A3A	L-FLCD120M30503A
L-FLC20000M363A	L-FLC20000M36A3A	L-FLCD120M36503A

