OCTOGON

HANDBUCH

LELC

EDELSTAHL-PLATTFORM MIT EINER WÄGEZELLE

Montage- und Installationsanleitung



Dokument	Version	Datum	Gilt für
Montage- und Installationsanleitung	V00x	11/2026	LELC, alle Nennlasten

Diese deutsche Fassung ist eine Übersetzung der englischen Fassung (LELC Manual V00x EN) durch octogon. Maßgeblich ist die englische Fassung; Kennzeichnungen und Zulassungsangaben gelten im Wortlaut der jeweiligen Bescheinigung.

Inhalt

1 Zu diesem Handbuch ... 2
1.1 Hinweise in diesem Handbuch ... 2
2 Warnhinweise ... 2
3 Gerät ... 3
3.1 Teile der Plattform ... 3
3.2 Technische Daten ... 3
3.3 Nennlasten ... 4
3.4 Abmessungen (mm) ... 4
4 Installation ... 4
5 Erdung ... 5
6 Elektrischer Anschluss ... 5
6.1 Anschlussbelegung laut Datenblatt ... 5
7 Kalibrierung ... 5
8 Wartung ... 6
8.1 Austausch der Wägezelle ... 6
9 Hinweise zur ordnungsgemäßen Entsorgung ... 6

1 Zu diesem Handbuch

Dieses Handbuch beschreibt Installation, Erdung, elektrischen Anschluss, Kalibrierung und Wartung der Wägeplattform LELC. Herstellertyp: L-AIN.

Die LELC ist eine Plattform mit einer Wägezelle (Datenblatt: Anzahl der Wägezellen 1). Die Wägezelle wird direkt, ohne Anschlusskasten, mit dem Wägeinstrument verbunden.

Die Gerätedaten in Kapitel 3 und die Anschlussbelegung in Kapitel 6 stammen aus dem Datenblatt LELC (LELC Datasheet V02 DE). Weitere Kennwerte, Konformität, Zulassungen und Optionen stehen dort.

1.1 Hinweise in diesem Handbuch

Kennzeichnung	Bedeutung
Wichtig	Die folgenden Anweisungen besonders beachten.
Hinweis	Weitere Informationen.

2 Warnhinweise

– Die Plattformen dürfen keinen Wärmequellen ausgesetzt werden, deren Temperatur über der Betriebstemperatur ihrer Bauteile liegt (siehe technische Unterlagen der verwendeten Komponenten).

– Das Wägegut auf die Lastplatte setzen, ohne es zu ziehen, um die Gefahr der Funkenbildung zu verringern.

– Nicht an Orten verwenden, an denen die Gefahr hoher Hochfrequenzpegel, elektromagnetischer Wellen, optischer und ionisierender Strahlung, von Ultraschall, adiabatischer Kompression, exothermen Reaktionen oder Blitzschlag besteht.

– Nicht an explosionsgefährdeten Orten installieren (ausgenommen besondere Ausführungen, für die die zugehörigen Unterlagen angefordert werden müssen).

3 Gerät

3.1 Teile der Plattform

Die Verbindung zwischen Wägezelle und Wägeinstrument ist direkt, ohne Anschlusskasten. Die Wägezelle ist nach Anheben der Lastplatte zugänglich.

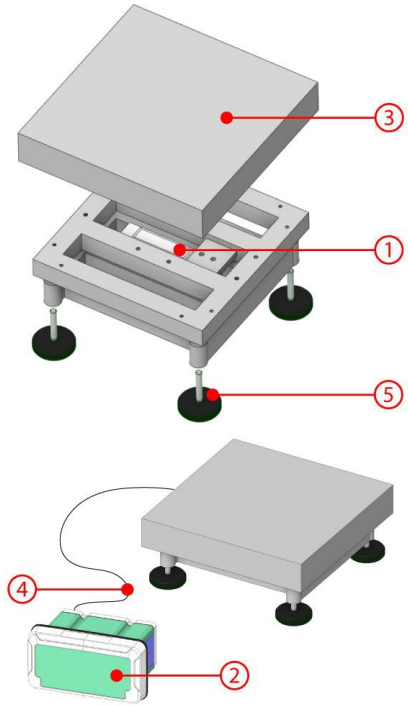

Plattform mit einer Wägezelle (Beispieldarstellung)

Nr.	Teil
1	Wägezelle
2	Wägeinstrument
3	Lastplatte
4	Wägezellenkabel
5	Höhenverstellbare Füße

3.2 Technische Daten

Genauigkeit	Wert
Genauigkeitsklasse	C3 (OIML R60)
Auf Anfrage	C4 (OIML R60)

Mechanische Eigenschaften	Wert
Tragrahmen	Edelstahlrohr AISI 304
Lastplatte	Edelstahl AISI 304
Füße	Edelstahl und Polyamid, M10
Anzeigesäule	Anschluss vorhanden
Schutzkit Wägezelle	enthalten für 60 ... 300 kg

Wägezelle	Wert
Anzahl	1
Werkstoff	Aluminiumlegierung
Schutzart	IP65
Typ	je Plattformgröße, siehe Abmessungen

3.3 Nennlasten

Nennlast (kg)	Plattform (mm)	Gewicht (kg)
6	300 × 300	6,5
15	300 × 300	6,5
30	300 × 300	6,5
50	300 × 300	6,5
60	400 × 400	9,5
150	400 × 400	9,5
60	600 × 600	24,5
150	600 × 600	24,5
300	600 × 600	24,5
600	800 × 800	50,5

Alle Nennlasten OIML R60 C3.

3.4 Abmessungen (mm)

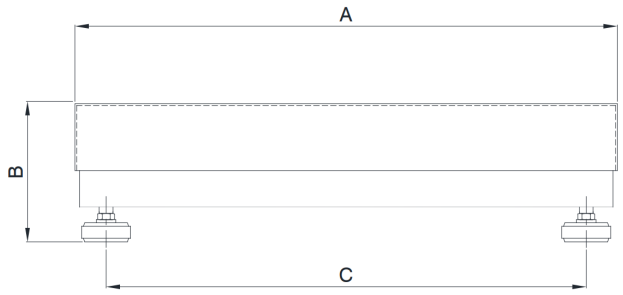

Seitenansicht

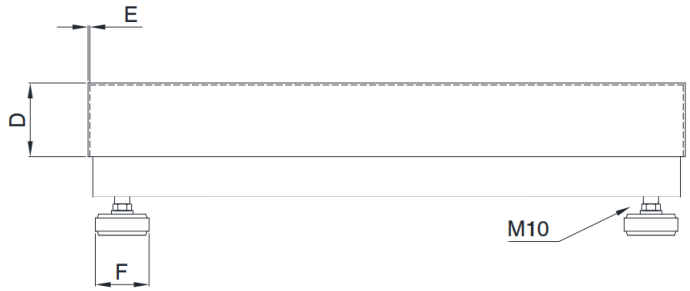

Stirnseite (Füße M10)

Plattform	300 × 300	400 × 400	600 × 600	800 × 800
Wägezelle	LCLF 10 / 20 / 50 / 100 kg	LCLC 100 / 200 kg	LCLD 100 / 200 / 500 kg	LCLN 1 000 kg
A	300	400	600	800
B	125	145	160	170
C	237	337	537	715
D	53	60	70	90
E	1,5	1,5	1,5	1,5
F	60	60	60	60
Bruttogewicht (kg)	6,5	9,5	24,5	50,5

4 Installation

Die Plattform an einem Ort aufstellen, an dem folgende Bedingungen eingehalten werden:

- ebene und waagrechte Aufstellfläche
- standfest und schwingungsfrei
- keine aggressiven Dämpfe oder Stäube
- gemäßigte Temperatur und Luftfeuchte (siehe technische Unterlagen der verwendeten Komponenten)

Vorgehen bei der Installation:

- die Transportsicherungen (Blöcke oder Transportsicherungsschrauben) von der Plattform entfernen (falls vorhanden)
- die Höhe durch Ein- und Ausdrehen der Füße einstellen und die Plattform mit einer Wasserwaage ausrichten
- die Stellung jedes Fußes mit der Kontermutter auf der Schraube sichern (falls vorhanden)

Am Ende müssen alle Füße gleichmäßig aufstehen und die Plattform muss vollkommen eben sein.

Wichtig Das Ausrichten ist wichtig, um Standsicherheit und Funktion der Plattform zu gewährleisten. Vor dem Transport der Plattform die Blöcke oder Transportsicherungsschrauben wieder einsetzen (falls vorhanden).

5 Erdung

Muss die Plattform geerdet werden, ein Erdungskabel über die Erdungsöse (falls vorhanden) mit dem Rahmen verbinden. Die Öse kann an einer der abgebildeten Stellen sitzen:



Links: an einer der Transportsicherungsschrauben – Mitte: am Griff – rechts: nahe einer Wägezelle

Die Erdung ist unerlässlich, um elektrostatische Entladungen zu vermeiden, besonders beim Arbeiten an kritischen Orten, zum Beispiel bei Kunststoffresten oder Staub.

Wichtig Bei manchen Plattformen ist die Lastplatte gegen den Rahmen isoliert: immer die elektrische Verbindung zwischen beiden prüfen und bei Bedarf auch die Lastplatte der Plattform erden.

Hinweis Die Erdungsöse wird nur bei einigen Plattformmodellen mitgeliefert.

6 Elektrischer Anschluss

Das Wägezellenkabel an das Wägeinstrument anschließen; Anzahl und Farben der Adern können abweichen (siehe technische Unterlagen der verwendeten Komponenten).

6.1 Anschlussbelegung laut Datenblatt

Plattform	300 × 300 · 400 × 400	600 × 600	800 × 800
+ EXCITATION / + REF./SENSE	Rot / Blau	Rot / Blau	Rot / Braun
– EXCITATION / – REF./SENSE	Schwarz / Braun	Schwarz / Gelb	Gelb / Schwarz
+ SIGNAL	Grün	Grün	Blau
– SIGNAL	Weiß	Weiß	Weiß
SHIELD			

REF./SENSE, sofern vorhanden.

7 Kalibrierung

- Sind die Typenschilddaten der Wägezelle nicht bekannt, mit Prüfgewichten kalibrieren.
- Sind die Typenschilddaten der Wägezelle bekannt, die theoretische Kalibrierung durchführen. Die theoretische Kalibrierung prüfen: ist sie nicht korrekt, das angezeigte Gewicht durch Kalibrieren mit Prüfgewichten berichtigen.

Hinweis Weitere Informationen zu den Kalibrierverfahren stehen in den Unterlagen des verwendeten Wägeinstruments.

8 Wartung

- Die Lastplatte regelmäßig mit einem feuchten Tuch reinigen, damit sich kein Staub ansammelt.
- Die Erdung der Plattform regelmäßig prüfen.
- Mit einem Prüfgewicht regelmäßig prüfen, ob die Wägeanlage richtig arbeitet.

8.1 Austausch der Wägezelle

Zum Austausch der Wägezelle muss sie zuerst aufgefunden werden (siehe Abschnitt 3.1 Teile der Plattform).

Vorgehen beim Austausch der Wägezelle:

1. das Wägezellenkabel vom Wägeinstrument trennen;
2. die Schrauben lösen, die die Wägezelle halten;
3. die Wägezelle ausbauen und durch eine Wägezelle desselben Modells und derselben Nennlast ersetzen (Wägezelle je Plattformgröße siehe Abschnitt 3.4);
4. die neue Wägezelle an das Wägeinstrument anschließen.

Nach dem Austausch müssen wiederholt werden:

1. die Installation (siehe Kapitel 4);
2. die Kalibrierung (siehe Kapitel 7).

9 Hinweise zur ordnungsgemäßen Entsorgung

Das Symbol der durchgestrichenen Mülltonne auf dem Produkt oder der Verpackung bedeutet:

- Es handelt sich um ein Elektro-/Elektronikgerät, das nicht als Siedlungsabfall entsorgt werden darf, sondern einer Wertstoffsammelstelle zugeführt werden muss.
- Unsachgemäße Verwendung oder Entsorgung kann die Umwelt verschmutzen oder die menschliche Gesundheit schädigen.
- Verstöße gegen diese Hinweise werden nach den im Bestimmungsland geltenden Vorschriften geahndet.
- Es wird empfohlen, Verpackung und Verpackungsmaterial nach den örtlichen Vorschriften zu entsorgen.