PAAR ZUGLASCHEN

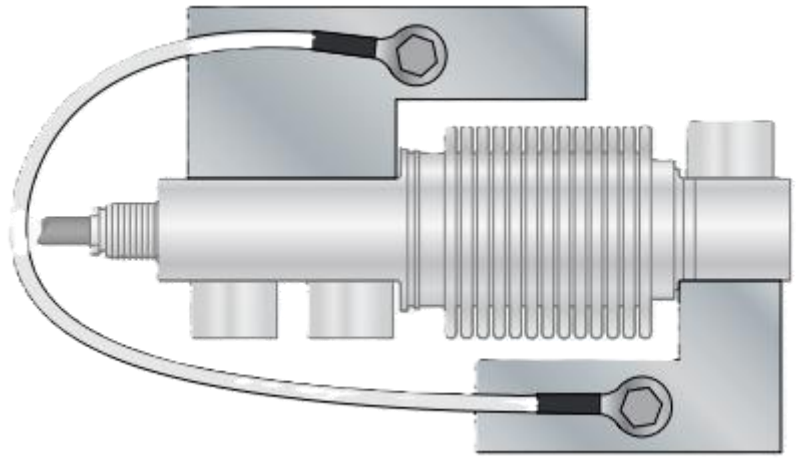

- PAAR ZUGLASCHEN AUS EDELSTAHL

Stainless Steel

MAX. STATISCHE BELASTUNG

Max. statische Belastung (kg)	Werkstoff	Statische Tragfähigkeit (N)
300	Edelstahl	3 000

ABMESSUNGEN (mm)

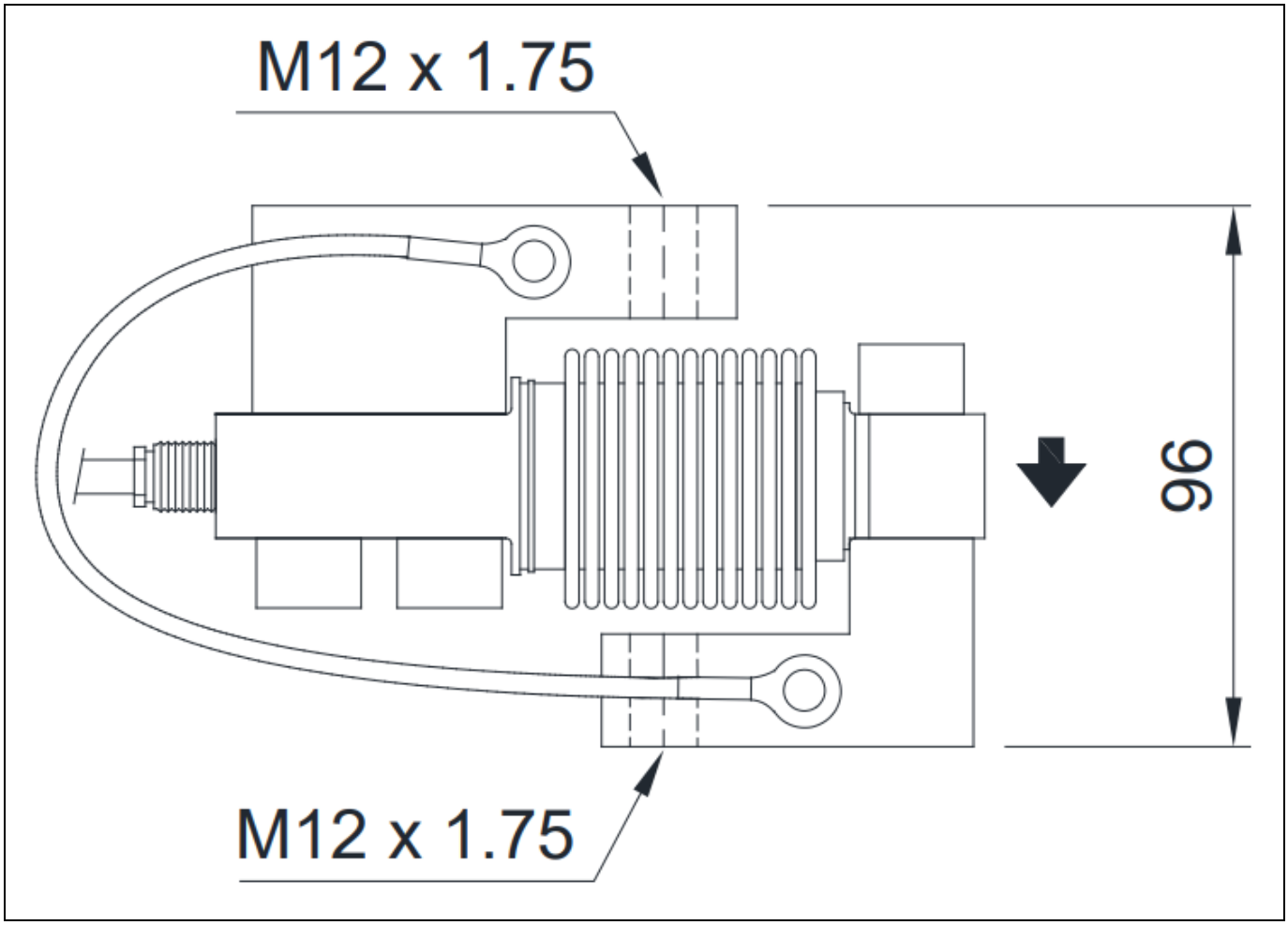

office@octogon.org | +43 676 3628453
octogon GmbH | Roseggerstrasse 16 8700 Leoben | Austria

V01 | 10/2026 | © octogon GmbH
www.octogon.org