BLOCK AUS SONDERSTAHL



- FÜR WÄGEZELLEN
- STATISCHE TRAGFÄHIGKEIT BIS 20 KN

MAX. STATISCHE BELASTUNG

Max. statische Belastung (kg)	Werkstoff	Statische Tragfähigkeit (kN)
2 000	Sonderstahl	20

office@octogon.org | +43 676 3628453

octogon GmbH | Roseggerstrasse 16 8700 Leoben | Austria

V01 | 10/2026 | © octogon GmbH

ABMESSUNGEN (mm)

LBLF: 75...300 kg

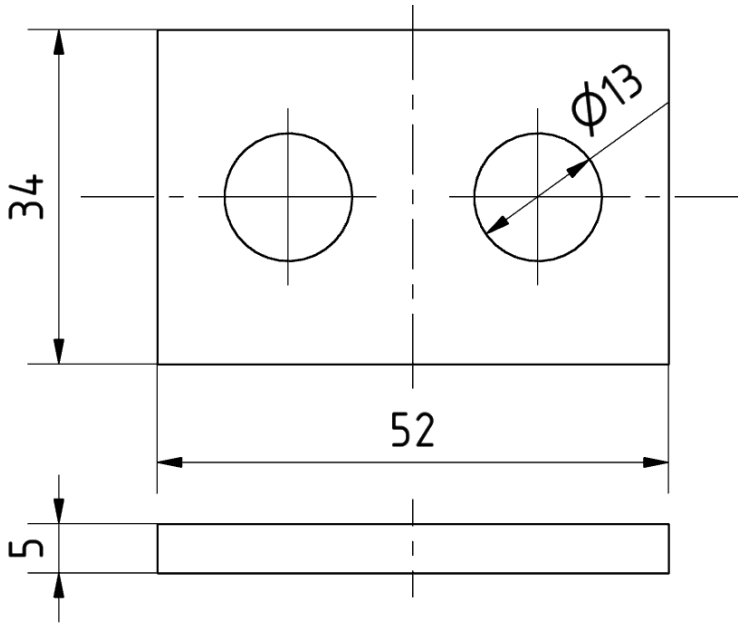

LBLF: 500...2 000 kg

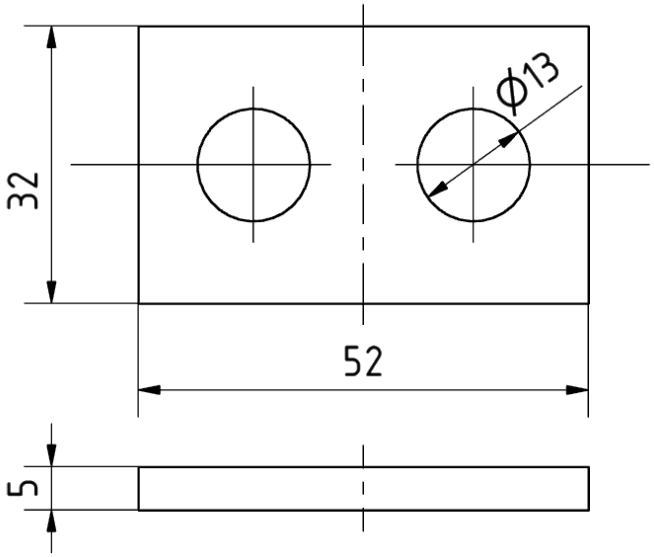

ABMESSUNGEN (mm)

LBLF: 3 000...5 000 kg

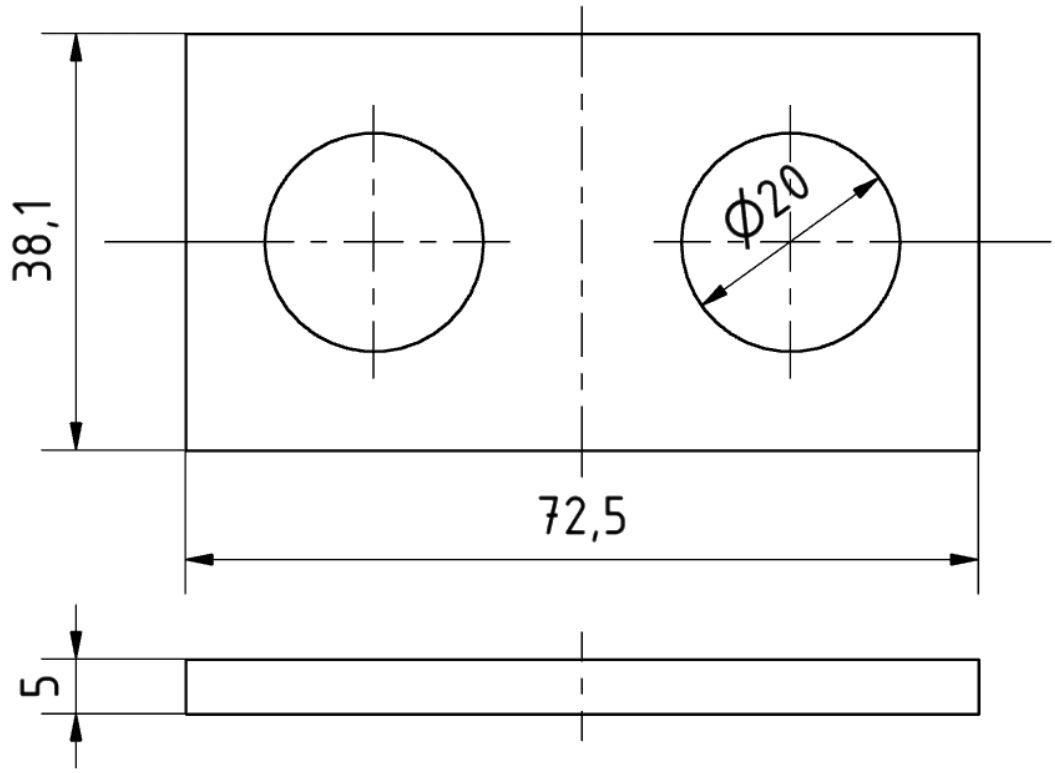

LBLL: 500...2 000 kg

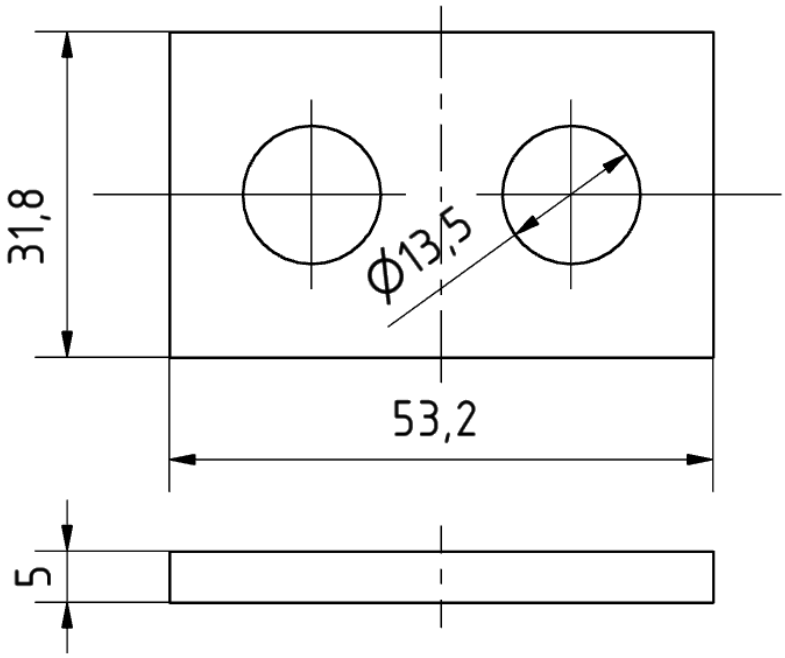

ABMESSUNGEN (mm)

LBLL: 3 000...5 000 kg

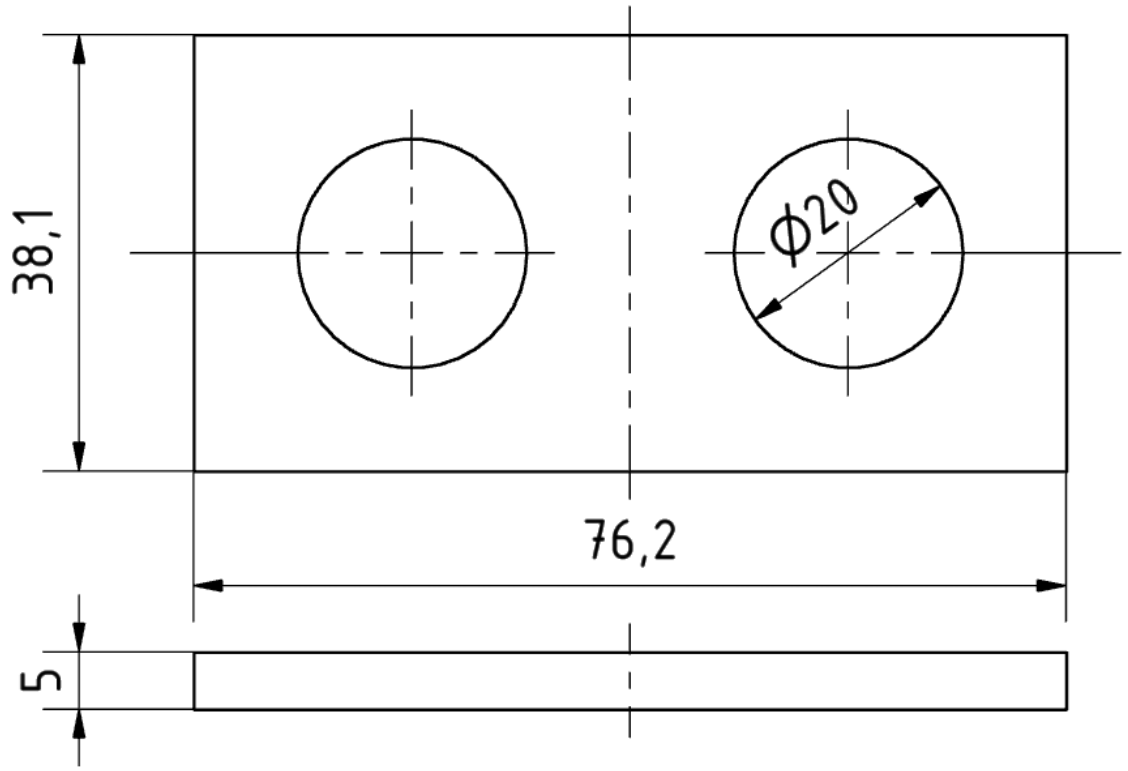

office@octogon.org | +43 676 3628453
octogon GmbH | Roseggerstrasse 16 8700 Leoben | Austria

V01 | 10/2026 | © octogon GmbH