# ZUBEHÖR MIT KUGEL

COMPRESSION

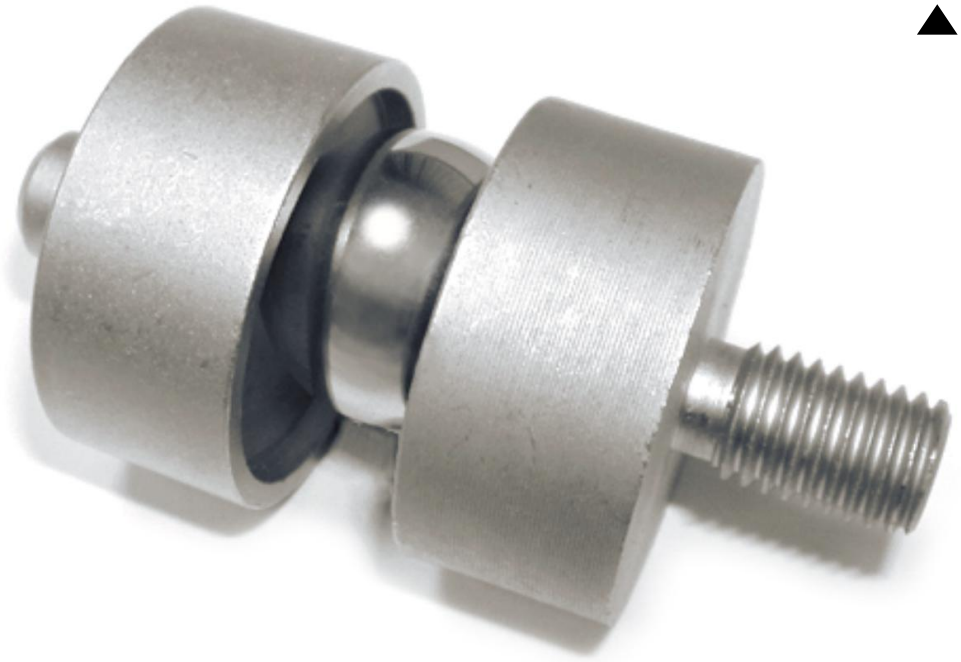

- ANWENDUNGSBEREICH BIS 5 000 KG
- ZUBEHÖR MIT KUGEL AUS EDELSTAHL AISI 420 - 1.4034
- GLEICHT DIE NICHT-PARALLELITÄT DER AUFLAGEPLATTEN AUS

Stainless Steel
AISI 420 · 1.4034

## MAX. STATISCHE BELASTUNG

| kg | Für Wägezellen | Abmessungen | Nettogewicht (kg) |
|---|---|---|---|
| 2 000 | LBLA - LBLF - LBLJ - LBLK - LBLL - LKLE | M12x1,75 | 0,3 |
| 5 000 | LBLA (3 000-5 000 kg) - LBLF - LBLJ - LBLL (5 000 kg) - LKLE (5 000 kg) | M20x2,5 | 0,4 |

office@octogon.org | +43 676 3628453
octogon GmbH | Roseggerstrasse 16 8700 Leoben | Austria



V01 | 10/2026 | © octogon GmbH

# BESCHREIBUNG UND ANWENDUNG

## BESCHREIBUNG

Zubehör mit Kugel aus Edelstahl zum Ausgleich der Nicht-Parallelität der Auflageplatten.



## ANWENDUNGSBEISPIEL

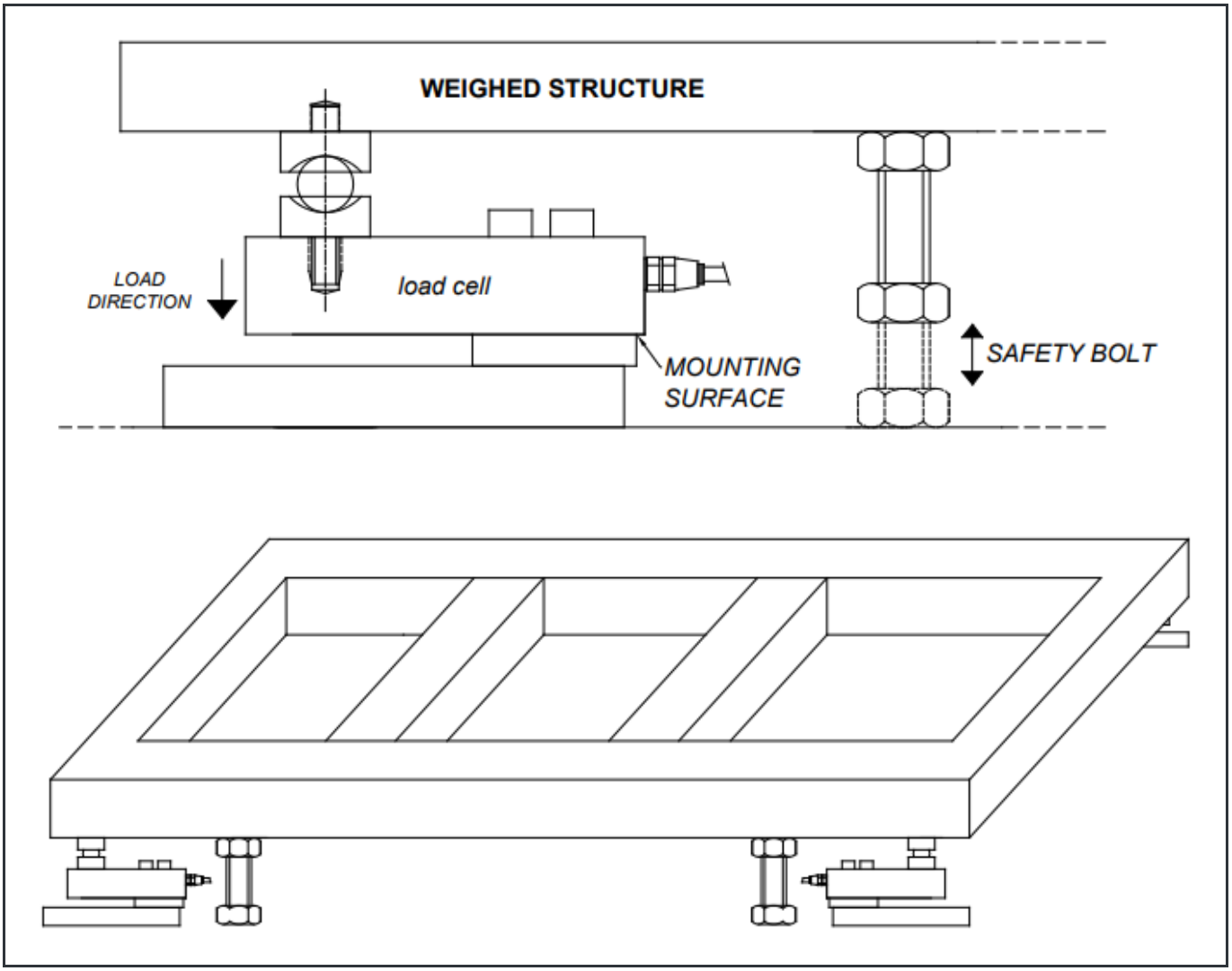

# ABMESSUNGEN (mm)

Max. statische Belastung: **2 000 kg**

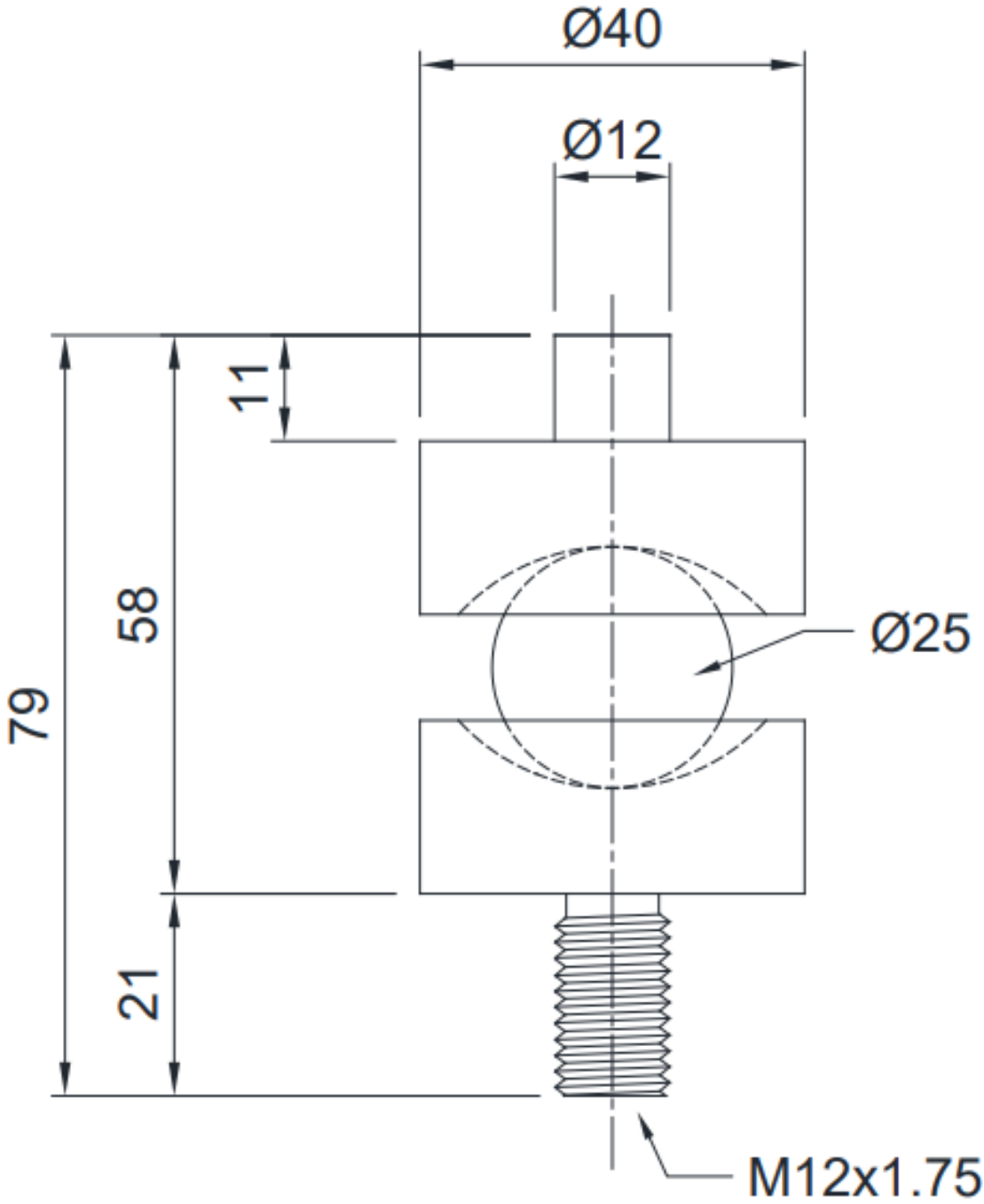


office@octogon.org | +43 676 3628453
octogon GmbH | Roseggerstrasse 16 8700 Leoben | Austria



V01 | 10/2026 | © octogon GmbH

# ABMESSUNGEN (mm)

Max. statische Belastung: **5 000 kg**

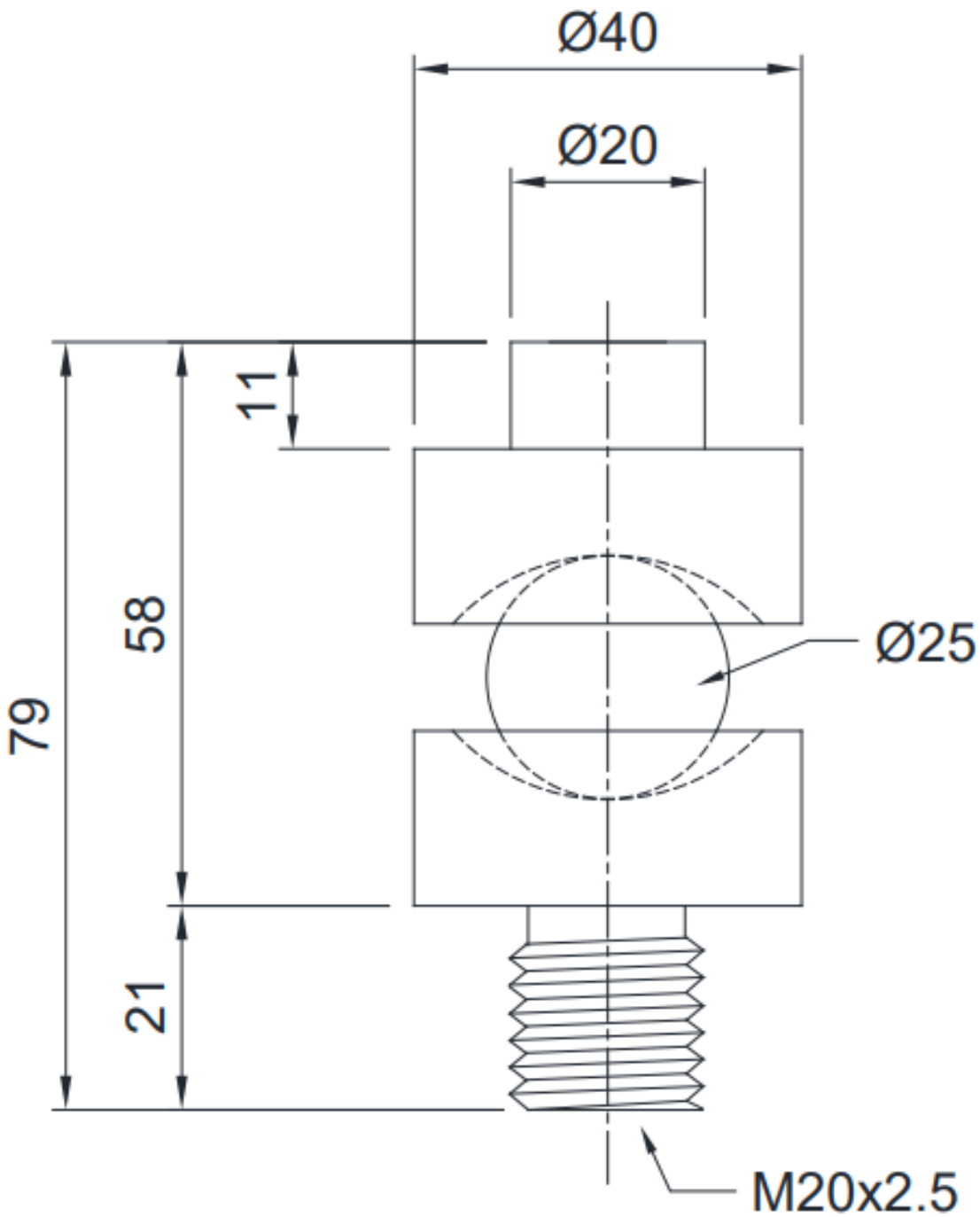


office@octogon.org | +43 676 3628453
octogon GmbH | Roseggerstrasse 16 8700 Leoben | Austria



V01 | 10/2026 | © octogon GmbH