AXIAL-GELENKLAGER

COMPRESSION



- LAGER AUS GEHÄRTETEM STAHL 100Cr6
- FÜR WÄGEZELLEN LBLA, LBLE, LBLF, LBLJ, LBLK UND LBLL

MAX. STATISCHE BELASTUNG

kg	Beschreibung	Für Wägezellen	Nettogewicht (kg)
2 000	Axial-Gelenklager	LBLA - LKLE - LBLF - LBLJ - LBLK - LBLL	0,07

BESCHREIBUNG UND ANWENDUNG

BESCHREIBUNG

Lager aus gehärtetem Stahl 100Cr6 zum Ausgleich der Nicht-Parallelität der Auflageplatten.

ANWENDUNGSBEISPIEL

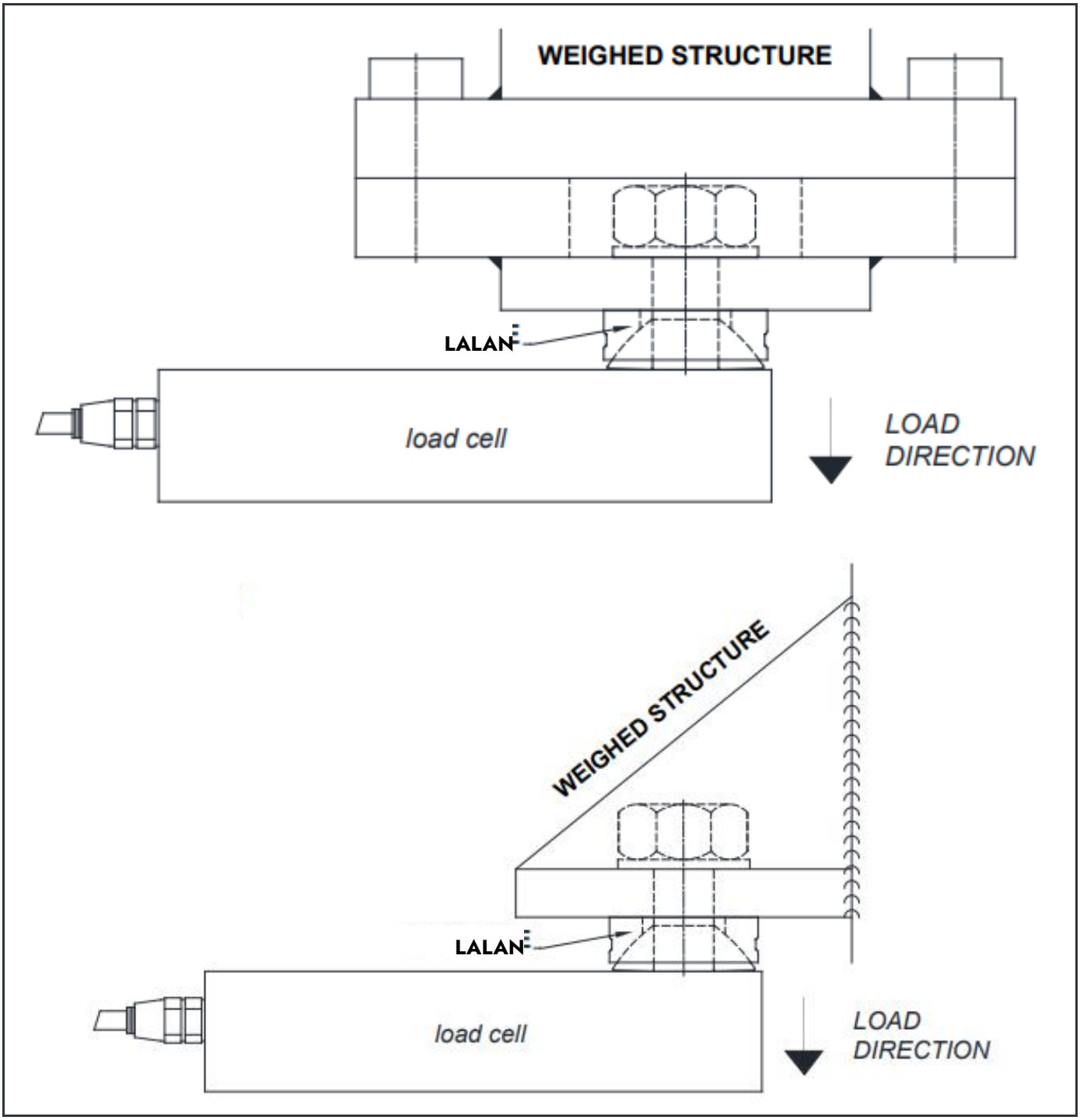

ABMESSUNGEN (mm)

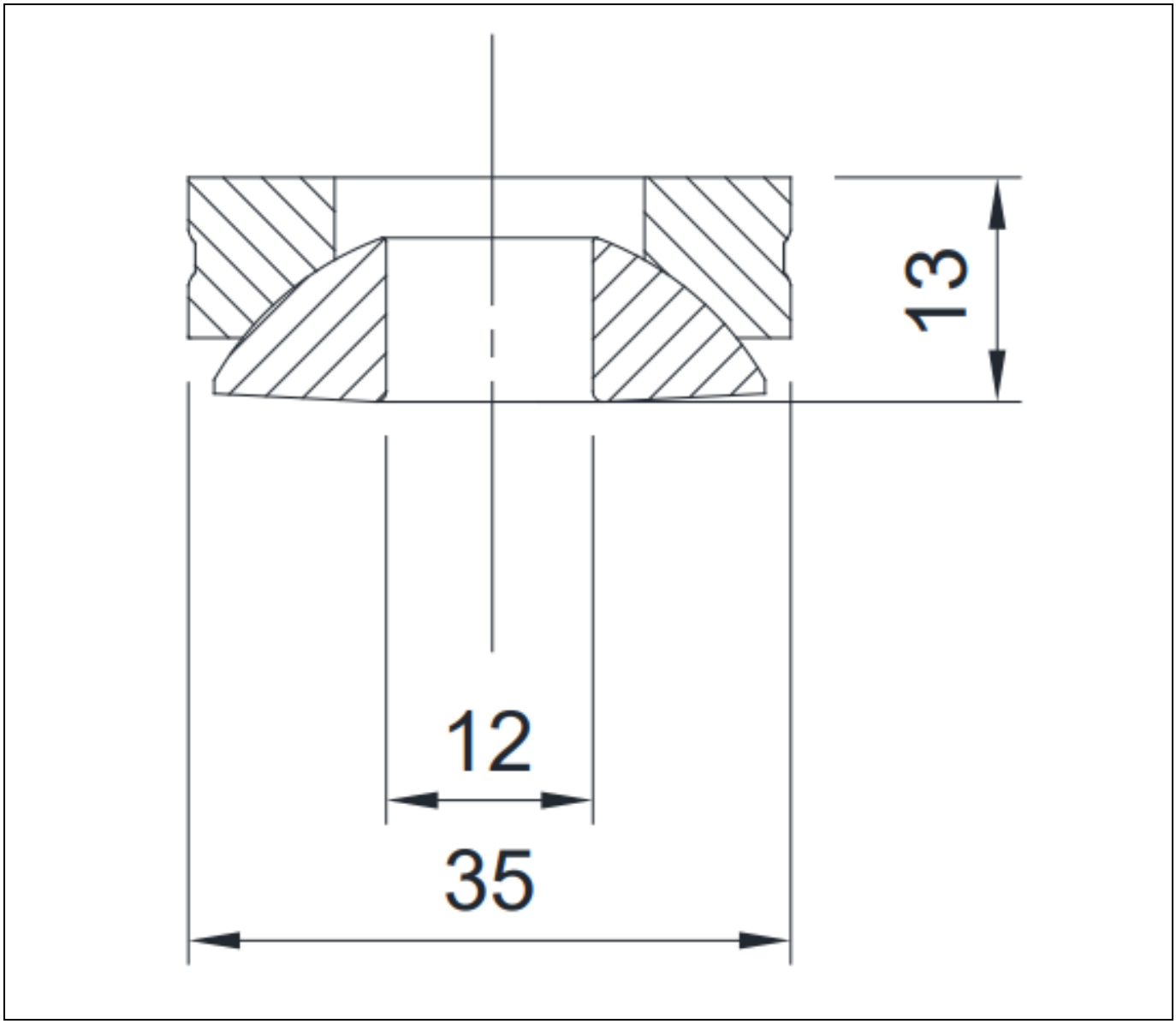

office@octogon.org | +43 676 3628453
octogon GmbH | Roseggerstrasse 16 8700 Leoben | Austria

V01 | 10/2026 | © octogon GmbH
www.octogon.org