SELBSTZENTRIERENDE, VERSTELLBARE HYGIENEFÜSSE

TENSION & COMPRESSION



- ANWENDUNGSBEREICH BIS 20 000 KG
- EDELSTAHL
- 3-A-ZERTIFIZIERT FÜR HYGIENISCHE ANLAGEN

CE RoHS COMPLIANT REACH COMPLIANCE UKCA 3-A Stainless Steel

MAX. STATISCHE BELASTUNG

kg	Gewinde	Abmessungen	Werkstoff	Nettogewicht (kg)
2 000	M12	Ø120 x H 101 mm	Edelstahl	0,3
5 000	M16	Ø120 x H 101 mm	Edelstahl	0,3
5 000	M20	Ø120 x H 101 mm	Edelstahl	0,4
10 000	M24	Ø120 x H 97 mm	Edelstahl	0,4
10 000	M30	Ø120 x H 97 mm	Edelstahl	0,9
20 000	M36	Ø120 x H 97 mm	Edelstahl	0,4

Auf Anfrage: steckbarer Hygienefuß mit Bohrungen zur Befestigung am Boden.

ANWENDUNG

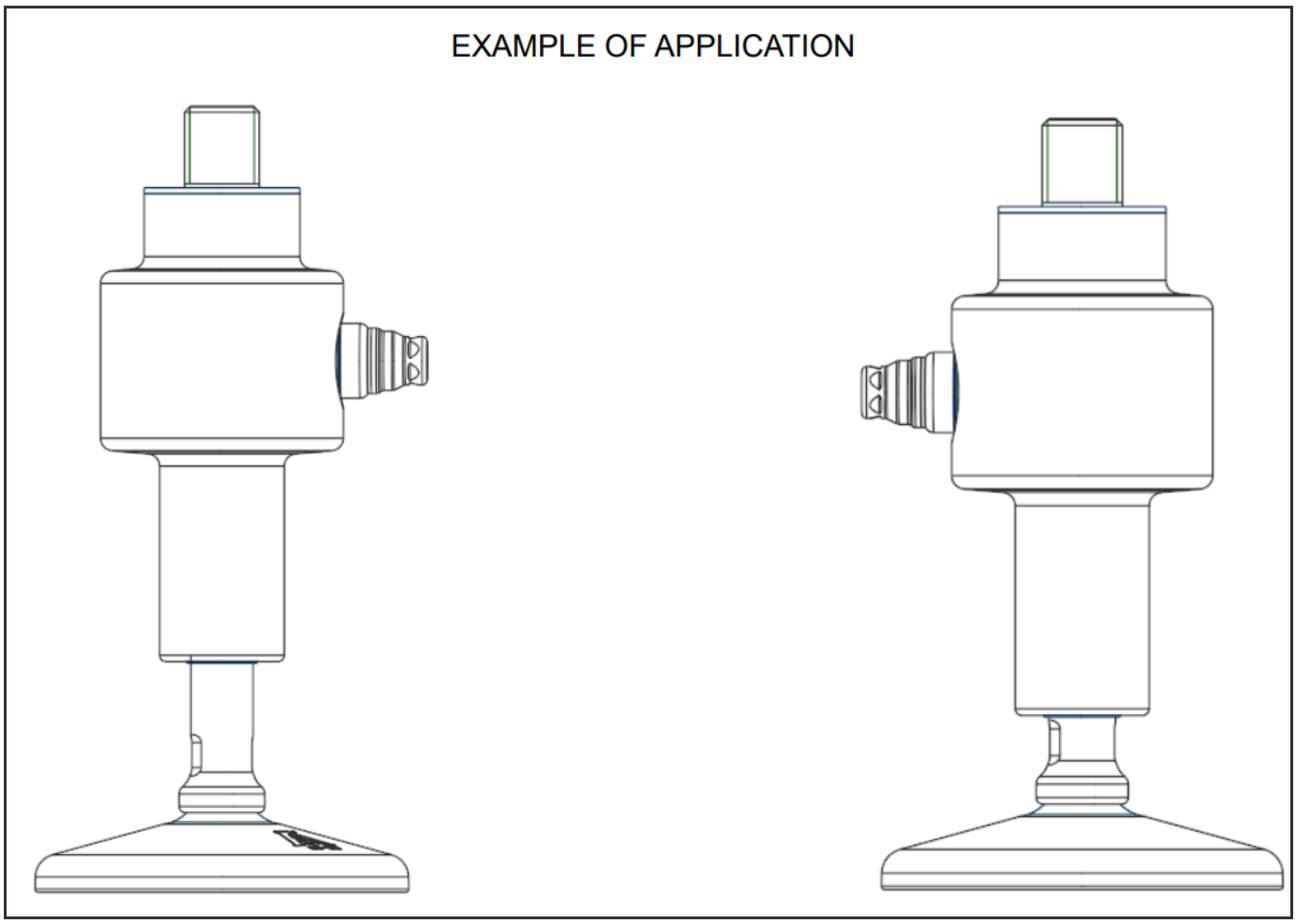

ABMESSUNGEN (mm)

2000 kg
M12 x 1.75

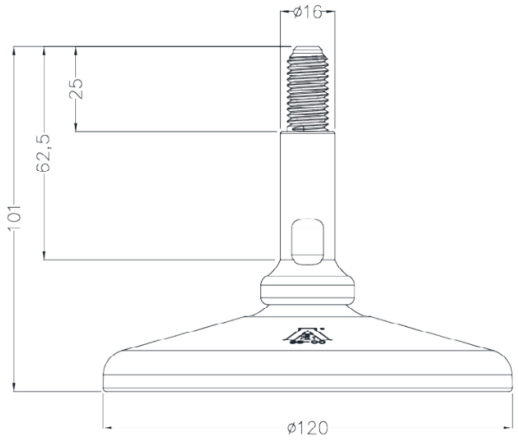

5000 kg
M16 x 2

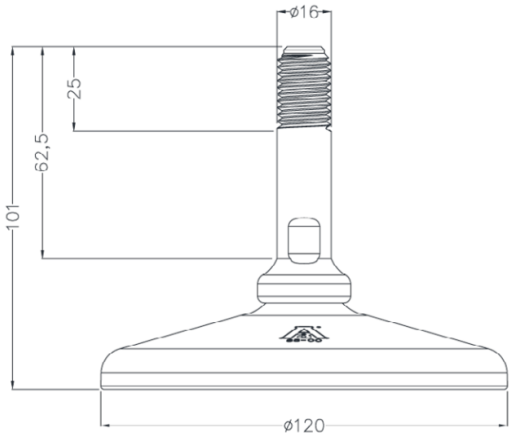

5000 kg
M20 x 2.5

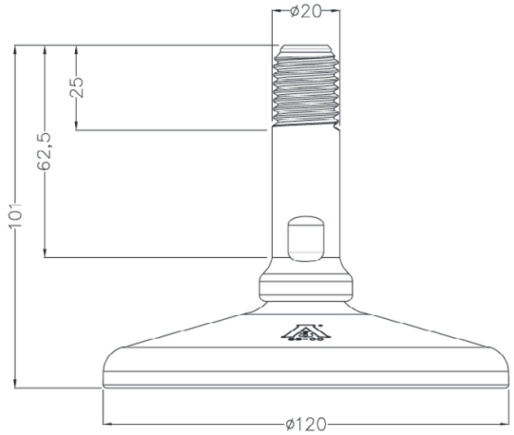

10000 kg
M24 x 3

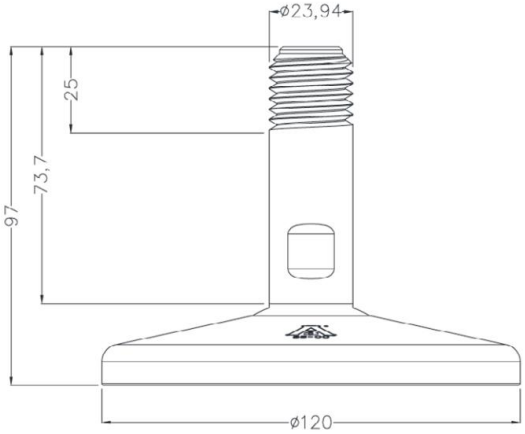

10000 kg
M30 x 3.5

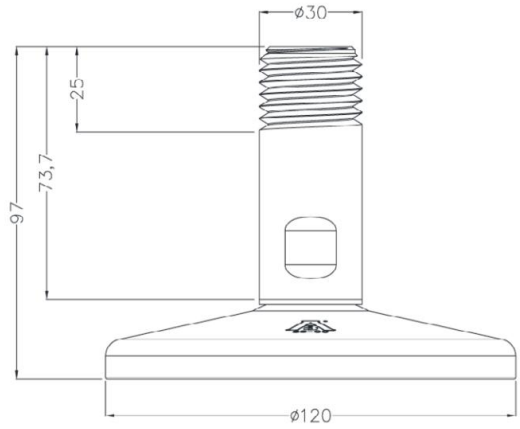

20000 kg
M36 x 4

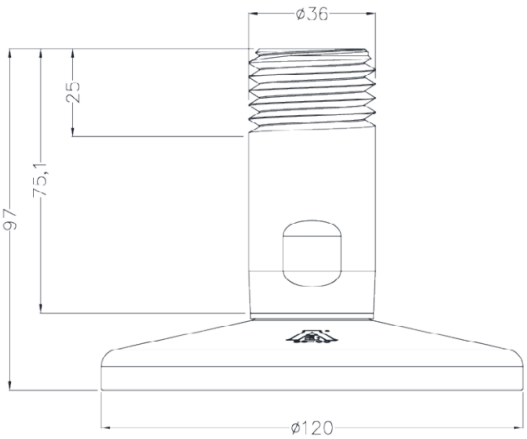

KONFORMITÄT UND ZERTIFIZIERUNG

Konformität	CE, RoHS, REACH	
Zertifikate	UKCA	Entspricht der CE-Kennzeichnung für das Vereinigte Königreich
	3-A	Amerikanische Norm für Konstruktion, Herstellung und Einsatz hygienischer Anlagen

office@octogon.org | +43 676 3628453
octogon GmbH | Roseggerstrasse 16 8700 Leoben | Austria

V01 | 10/2026 | © octogon GmbH