SELBSTZENTRIERENDE GELENKFÜSSE

TENSION & COMPRESSION



- FÜR BIEGESTAB- UND SCHERSTAB-WÄGEZELLEN
- EDELSTAHL ODER VERZINKTER STAHL

Stainless Steel **Galvanized Steel**

MAX. STATISCHE BELASTUNG

kg	Gewinde	Abmessungen	Werkstoff	Nettogewicht (kg)
2 000	M12	Ø60 x H 78 mm	Edelstahl	0,4
2 000	M12	Ø60 x H 78 mm	verzinkter Stahl	0,4

Muttern und Unterlegscheiben inklusive.

BESCHREIBUNG UND ANWENDUNG

BESCHREIBUNG

- Selbstzentrierende Gelenkfüße für BIEGESTAB- und SCHERSTAB-Wägezellen.
- Muttern und Unterlegscheiben inklusive.



ANWENDUNG

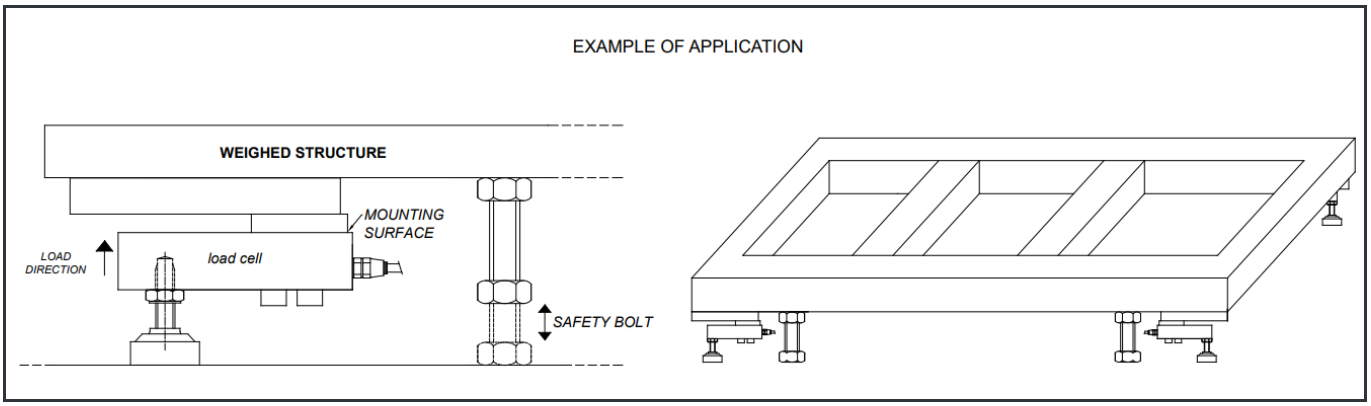

ABMESSUNGEN (mm)

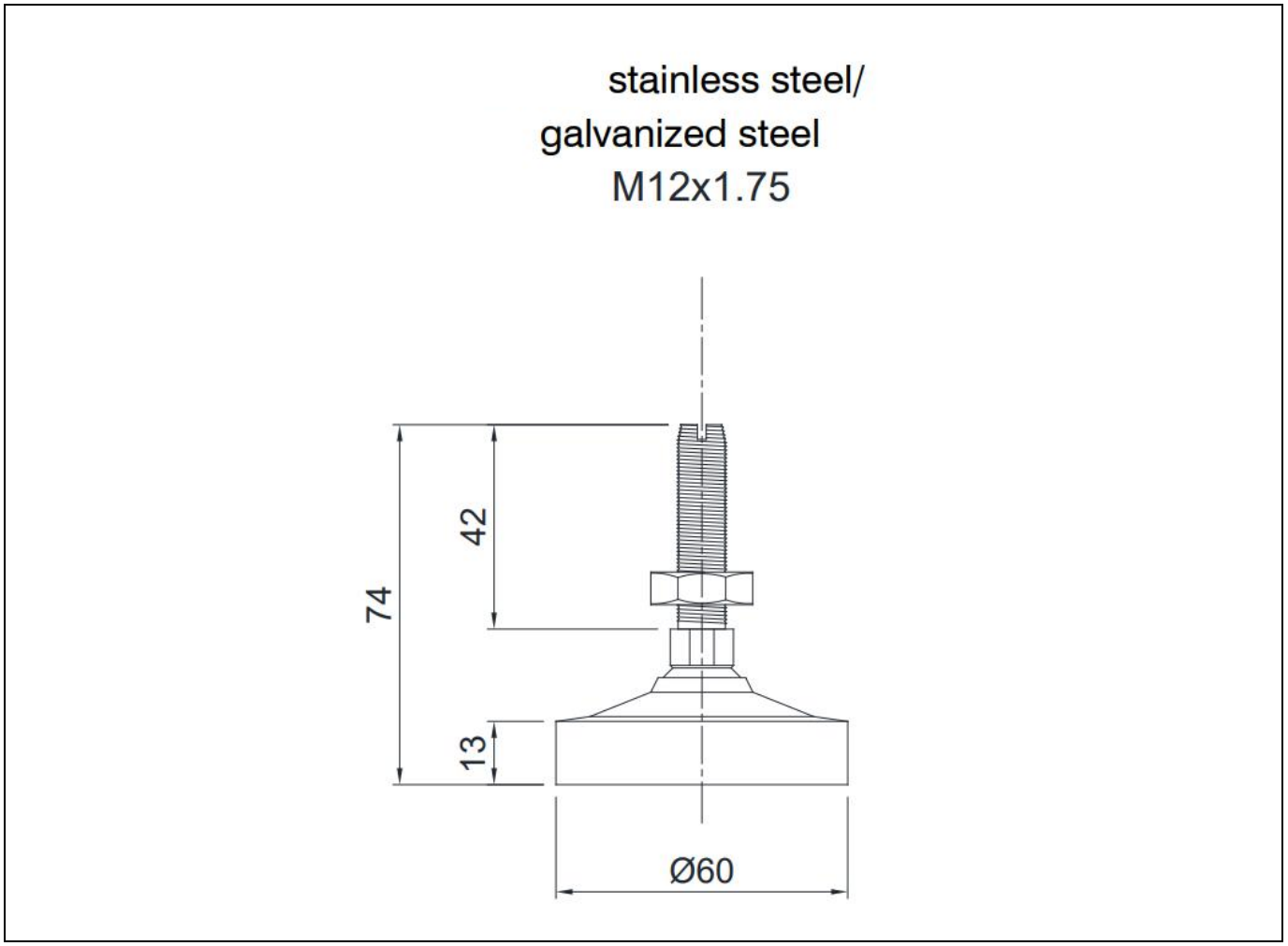

office@octogon.org | +43 676 3628453
octogon GmbH | Roseggerstrasse 16 8700 Leoben | Austria

V01 | 10/2026 | © octogon GmbH
www.octogon.org