VERSTELLBARE OBERE PLATTE

TENSION & COMPRESSION





- PLATTEN FÜR BINDUNGEN GEGEN SEITENVERSCHIEBUNG UND KIPPSCHUTZ
- FÜR SELBSTZENTRIERENDEN GELENKFUSS
- FÜR SINGLE-POINT-, BIEGESTAB-, SCHERSTAB- UND DRUCKLAST-WÄGEZELLEN

Stainless Steel
AISI 304 · 1.4301

MAX. STATISCHE BELASTUNG

kg	Werkstoff	Nettogewicht (kg)
2 000	Edelstahl AISI 304	200

ABMESSUNGEN (mm)

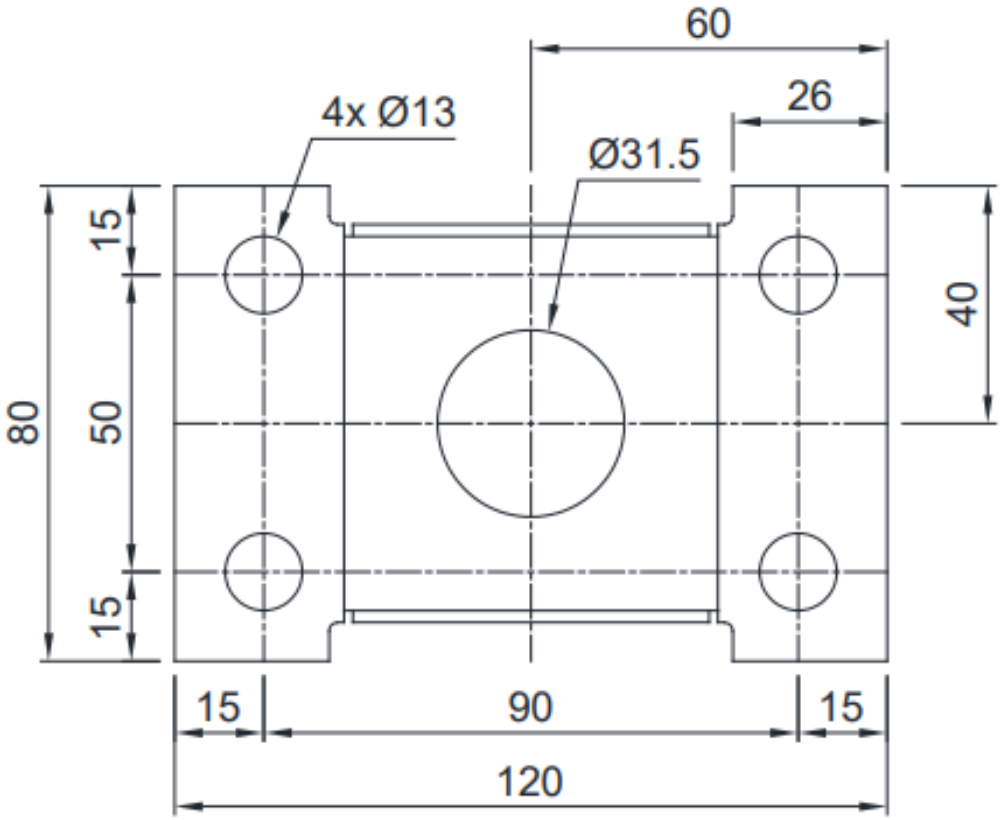

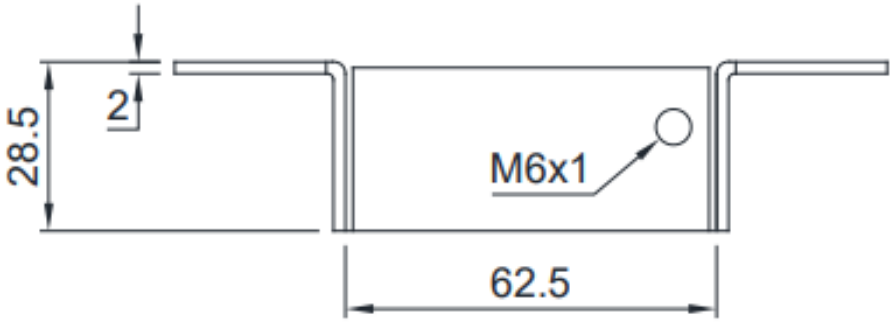

office@octogon.org | +43 676 3628453
octogon GmbH | Roseggerstrasse 16 8700 Leoben | Austria

V01 | 10/2026 | © octogon GmbH