DRUCKGELENK

COMPRESSION



- EDELSTAHL UND GUMMI

Stainless Steel

MAX. STATISCHE BELASTUNG

kg	N	Gewinde	Nettogewicht (kg)	Für Wägezellen
500	5 000	M8x1,25	0,04	LBLD

BESCHREIBUNG UND ANWENDUNG

BESCHREIBUNG

- Druckgelenke aus Edelstahl und Gummi zum Ausgleich von Unebenheiten der Auflageplatten.
- Nutzbar für Systeme mit mindestens 3 Auflagen.

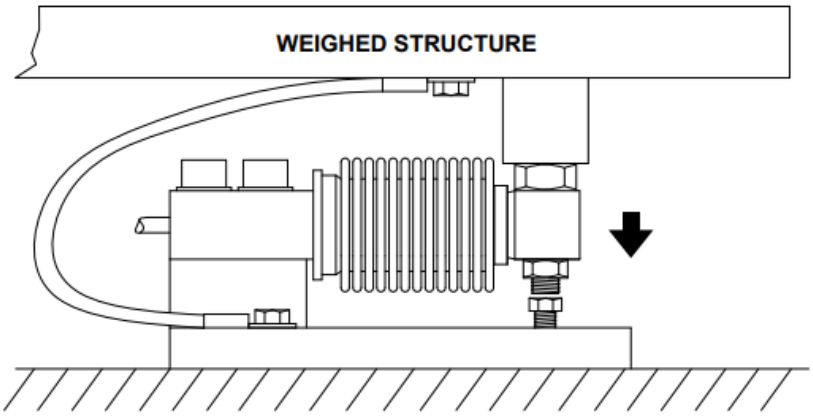

ANWENDUNG

- Ohne Kraftaufwand bis zum Anschlag anziehen, um eine Beschädigung des Gummigelenks zu vermeiden.

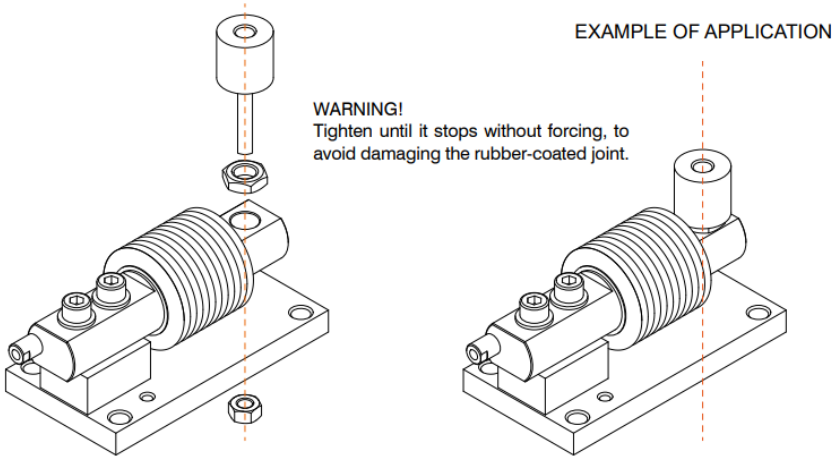

ABMESSUNGEN (mm)

